EXPRESS depuis 1905

VULCANE EXPRESS

Ref. 470 - 471 - 472 - 473

Notice d'utilisation (FR)
Technical notice (GB)
Bedienungsanleitung (DE)
Manual técnico (ES)

Guilbert Express
33, av. du Maréchal de Lattre de Tassigny
F - 94127 FONTENAY SOUS BOIS Cedex
www.express.fr - info@express.fr

42206 c

1

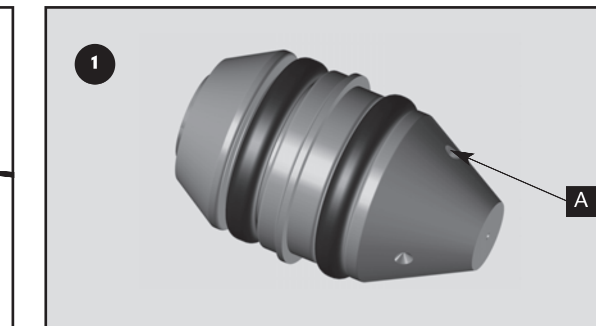

2

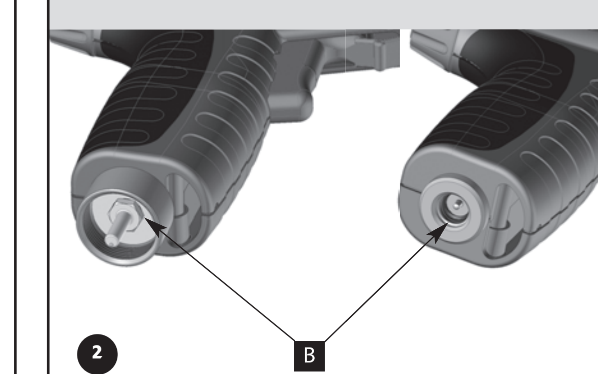

3

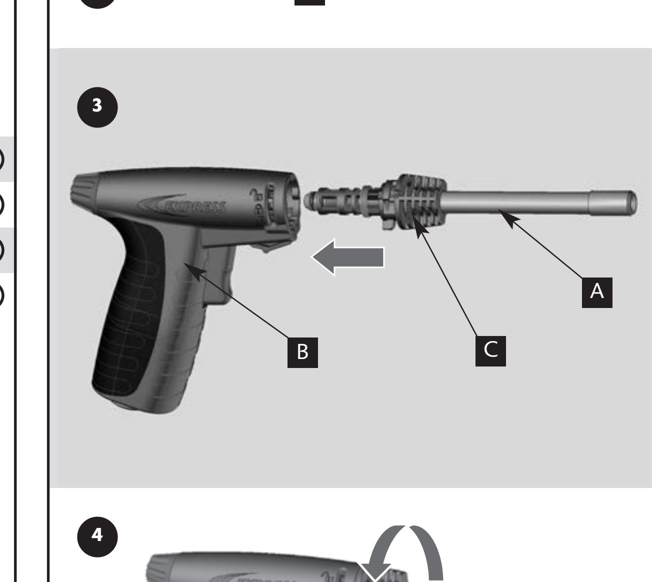

4

5

6

7

8a

8b

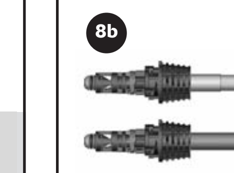

Ref.	kW	g/h	BTU
∅14 Ref. 4714	2.1	153	7157 BTU/h
∅22 Ref. 4722	2.74	200	9417 BTU/h
∅28 Ref. 4728	3.47	253	11912 BTU/h

9

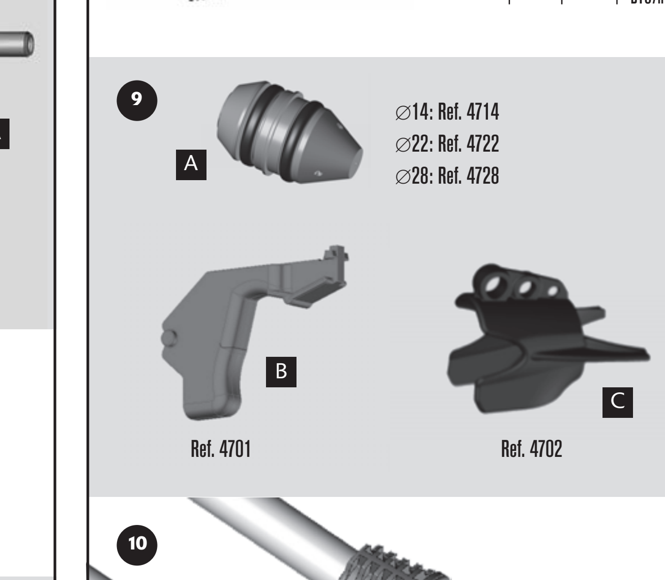

10

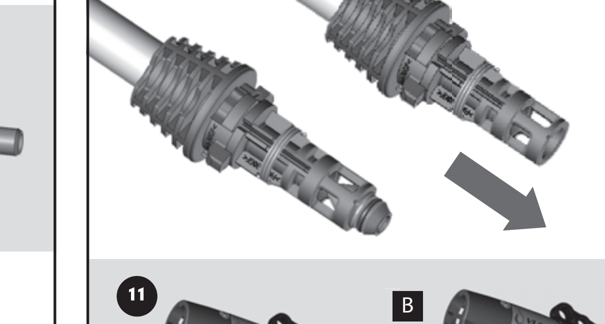

11

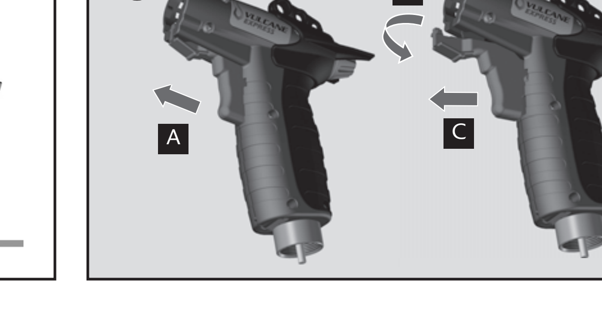

(FR) FRANÇAIS

Notice d'utilisation

IMPORTANT :
Lire cette notice d'utilisation attentivement pour vous familiariser avec l'appareil avant de l'assembler à son récipient de gaz. Conserver cette notice pour la relire plus tard.

INTRODUCTION

Appareil à pression directe : propylène.
Cet appareil doit être utilisé exclusivement avec les cartouches de gaz Express Réf. 2400.
Il peut être dangereux d'essayer d'utiliser d'autres récipients de gaz.
Injecteur démontable, marqué à l'avant (Fig. 1).
Le débit nominal avec :

- lance Réf. 4714 : 153 g/h et Qn = 2.1 kW - 7157 BTU/h
- lance Réf. 4722 : 200 g/h et Qn = 2.74 kW - 9417 BTU/h
- lance Réf. 4728 : 253 g/h et Qn = 3.47 kW - 11912 BTU/h

Marquage (Fig. 1.A) :
Réf. 4722 : Pas de marquage. Réf. 4714 : 1 point. Réf. 4728 : 2 points.
N'utiliser que dans des locaux suffisamment aérés.

SÉCURITÉ

S'assurer de la présence et du bon état du joint d'étanchéité (A), avant de fixer le récipient de gaz (Fig. 2).
Ne pas utiliser un appareil ayant des joints endommagés ou usés. Ne pas utiliser un appareil qui fuit, qui est détérioré ou qui fonctionne mal.
En cas de fuite de votre appareil (odeur de gaz), le mettre immédiatement à l'extérieur, dans un endroit très ventilé, sans source d'inflammation, où la fuite pourra être recherchée et arrêtée. Si vous voulez vérifier l'étanchéité de votre appareil, faites-le à l'extérieur. Ne pas rechercher les fuites avec une flamme, utiliser de l'eau savonneuse ou le détecteur de fuite EXPRESS Réf. 70210.
La cartouche doit être changée dans un endroit très aéré (de préférence à l'extérieur) loin de toutes sources d'inflammation telles que flammes nues, veilleuses, plaques électriques et loin d'autres personnes.
L'appareil doit être utilisé loin de matériaux inflammables, à 40 cm des murs et plafonds.

N'utiliser que dans des locaux suffisamment aérés.
S'assurer que l'appareil est utilisé dans un endroit bien ventilé en respectant les exigences nationales, pour permettre l'alimentation en air de combustion et pour éviter la création de mélanges à teneur dangereuse en gaz non brulé.
Ne jamais diriger le brûleur en direction d'une personne (risques de brûlures en cas de contact avec la flamme ou l'air chaud), ni vers la cartouche de gaz ou le tuyau, ni sur des matériaux combustibles (risque d'incendie ou d'intoxication par dégagement de fumées).
Toujours déconnecter l'appareil de la cartouche de gaz à chaque arrêt prolongé.
Stocker la cartouche dans un endroit frais, sec et ventilé, hors de la portée des enfants. Récipient sous pression à protéger des rayons solaires et à ne pas exposer à une température supérieure à 50°C.
Attention : des parties accessibles peuvent être très chaudes. Éloigner les jeunes enfants.

ASSEMBLAGE

La lance (Fig. 3.A) vient sur le corps de l'appareil (Fig. 3.B). Indexer la pointe et le repère rouge de l'écrou (Fig. 3.C), la lance en face du pictogramme 🔓 (position ouverte) du corps de l'appareil.
Tourner l'écrou de la lance et placer le repère rouge en face du pictogramme 🔒 (position fermée) du corps de l'appareil (Fig. 4).
Le pied Vulcane EXPRESS (Réf. 4702) se place à l'arrière de l'appareil, en s'enfilant au niveau du volant de robinet (Fig. 6).

MONTAGE DE LA CARTOUCHE

Vérifier que le joint caoutchouc (Fig. 2.A) du raccord d'entrée soit bien en place avant d'effectuer le raccordement de l'appareil sur la cartouche de gaz.
A l'écart d'une flamme, cartouche verticale, valve en haut, visser la cartouche sur l'appareil. Dès que vous entendez le gaz sortir, visser la cartouche d'un demi-tour supplémentaire.

UTILISATION - MISE EN ROUTE

Tourner l'écrou de lance et placer le repère rouge en face du pictogramme ⚡ (position fonctionnement) du corps de l'appareil (Fig. 5).
Ouvrir le robinet de l'appareil (pictogramme « + ») (Fig. 7).
Prendre l'appareil par la poignée, en prenant garde à diriger le brûleur vers une zone non dangereuse.
Presser légèrement la gâchette (Fig. 7) pour déclencher l'arrivée de gaz (bruit caractéristique). Appuyer ensuite à fond sur la gâchette pour obtenir l'allumage. Pendant cette opération, tenir la gâchette enclenchée. Ouvrir le robinet de l'appareil (pictogramme « + ») pour augmenter le débit de gaz.
Fermer le robinet (pictogramme « - ») pour diminuer le débit de gaz.
Lâcher la gâchette pour arrêter l'appareil.
Nota : Pour une utilisation en continue, l'appareil possède une position bloquée. Pour ce faire, presser la gâchette (Fig. 8a) sur le bas de celle-ci. Pour débloquer la gâchette, relever celle-ci en appuyer sur le plat (Fig. 8a). Lors de l'utilisation de l'appareil de façon autonome, celui-ci doit impérativement être en appui sur son pied stabilisateur (Fig. 6).
Pour un fonctionnement optimum de l'allumage, appuyer lentement sur la gâchette, après l'ouverture du gaz.
Cet appareil est destiné à un usage intermittent. Il ne doit en aucun cas être utilisé en poste fixe.
Dans le cas d'utilisation tête en bas, ne pas utiliser l'appareil pendant une période prolongée en continu.
Prévoir des périodes d'arrêt ou de fonctionnement vertical pour éviter les phénomènes de givrage.
En cas de fonctionnement prolongé tête en bas, utiliser le volant de fermeture pour couper le gaz.
Après chaque fonctionnement tête en bas, faire fonctionner l'appareil en position verticale afin de purger le gaz liquide pouvant se trouver dans le circuit.
Ne pas faire fonctionner l'appareil en position horizontale en appui sur son pied.

ARRÊT DE L'APPAREIL

Avant de ranger l'appareil, attendre son refroidissement complet.
Après chaque utilisation :
Dévisser complètement la cartouche, ne pas la percer ni la jeter au feu.
Purger le chalumeau en position verticale pour brûler le gaz se trouvant dans la poignée : prendre l'appareil par la poignée, en prenant garde à diriger le brûleur vers une zone non dangereuse.
Presser la gâchette puis, après extinction de la flamme, relâcher la gâchette de l'appareil.
Fermer le volant de fermeture de gaz. Cette précaution est nécessaire pour ne pas maintenir l'appareil sous pression.
Tourner l'écrou de lance et placer le repère rouge en face du pictogramme 🔒 (position fermée) du corps de l'appareil (Fig. 4).

CHANGEMENT DE LA CARTOUCHE

S'assurer que l'appareil est éteint avant de dévisser le récipient de gaz.
Dévisser complètement le récipient de gaz, ne pas le percer, ni le jeter au feu.
Examiner les joints d'étanchéité (A) avant d'assembler un nouveau récipient de gaz (Fig. 2).
Changer le récipient de gaz à l'extérieur et loin d'autres personnes.

INCIDENTS DE FONCTIONNEMENT

PROBLÈMES	CAUSES	REMÈDES
La Vulcane EXPRESS ne s'allume pas.	La lance est mal connectée.	Placer la lance correctement et la mettre sur la position fonctionnement (Fig. 7)
	Le robinet de l'appareil n'est pas ouvert.	Ouvrir le robinet en le tournant dans le sens inverse des aiguilles d'une montre.
	La bouteille est vide.	La remplacer par une bouteille pleine.
	Le gaz de la cartouche est à trop basse température (givrage).	Utiliser une autre cartouche.

ENTRETIEN COURANT

Le chalumeau Vulcane Express bénéficie d'une automaintenance extrêmement simplifiée : l'injecteur ainsi que le Piezo sont démontables sans outil. **En dehors de ces deux pièces détachées, ne jamais démonter, ni modifier l'appareil.**
SAV : L'appareil est destiné exclusivement à des applications professionnelles et ne doit être utilisé que par des utilisateurs formés à son emploi. Les réparations ne doivent être effectuées que par le fabricant et les distributeurs pour des raisons de sécurité. En cas de non respect de cette clause, la garantie est sans effet.
Toujours protéger l'appareil des chocs et des sollicitations extrêmes (flammes, passage de chariots, de véhicules, etc.) Nettoyer l'extérieur de l'appareil avec un chiffon humide de manière à le maintenir propre. Pour tout autre problème adressez vous à votre revendeur EXPRESS.
Guilbert Express se dégage de toute responsabilité en cas d'utilisation du produit ne suivant pas strictement le mode opératoire décrit ci-dessus.

ACCESSOIRES

Voir Fig. 8b.

Pièces détachées
Voir Fig. 9.
A/ Injecteur
B/ Gâchette Piezo
C/ Pied stabilisateur
Pour le montage et démontage des pièces détachées, se reporter aux schémas Fig. 10 et 11.

GARANTIE

L'appareil bénéficie d'une garantie totale d'un an à compter de la date d'achat, contre tous vices de fabrication ou défauts de matière. Notre garantie exclut les remplacements ou les réparations résultant de l'usure normale et des détériorations provenant de négligences ou de non respect des consignes d'utilisation mentionnées sur ce mode d'emploi. Notre garantie exclut tous mauvais assemblages avec des appareils non compatibles. Les appareils défectueux doivent être retournés au distributeur ou au fabricant. Guilbert Express se dégage de toute responsabilité en cas d'utilisation du produit ne suivant pas strictement le mode opératoire décrit ci-dessus.
Cet appareil n'est pas prévu pour être utilisé par des personnes (y compris des enfants) dont les capacités physiques, sensorielles ou mentales sont réduites ou des personnes dénuées d'expérience ou de connaissance, sauf si elles ont pu bénéficier, par l'intermédiaire d'une personne responsable de leur sécurité, d'une surveillance ou d'instructions préalables concernant l'utilisation de l'appareil. Il convient de surveiller les enfants pour s'assurer qu'ils ne jouent pas avec l'appareil.

(GB) ENGLISH

Technical notice

IMPORTANT:
Please read this notice carefully to familiarise yourself with the equipment before assembly onto its gas container. Retain this notice for future reference.

INTRODUCTION

Direct pressure equipment: propylene.
This equipment must only be used with Express cartridges Ref. 2400. Attempting to use other gas containers may be dangerous.
Removable injector, marked at the front (Fig. 1).
Nominal output with:
- burner Ref. 4714: 153 g/h and Qn = 2.1 kW – 7157 BTU/h,
- burner Ref. 4722: 200 g/h and Qn = 2.74 kW – 9417 BTU/h,
- burner Ref. 4728: 253 g/h et Qn = 3.47 kW – 11912 BTU/h.

Markings (Fig. 1.A):
Ref. 4722: no markings. Ref. 4714: 1 dot. Ref. 4728: 2 dots.
Only use in sufficiently ventilated areas.

SAFETY

Ensure that the seal is present and in good condition (A), before attaching the gas container (Fig. 2).
Never use a device with damaged or worn seals. Never use a device which is leaking, damaged or not operating correctly.
Should your equipment leak (smell of gas), place it outdoors immediately, in a very well ventilated area, away from any source of ignition where it will be possible to look for and stop the leak. If you wish to check the seal on your equipment, do so outdoors. Never use a flame to look for leaks, use soapy water or the leak detector Ref. 70210.
The cartridge must be changed in a very well ventilated area (preferably outdoors), away from any sources of ignition, such as naked flames, pilot lights, electric plates, and away from other people.
The equipment must be used away from flammable materials, 40 cm from walls and ceilings.

Only use in sufficiently ventilated areas.
Ensure that the equipment is used in a well ventilated areas, respecting national requirements, to allow the combustion air supply and to avoid the creation of mixtures with a hazardous level of unburnt gas.
Never point the burner directly at somebody (they may be burnt in the event of contact with the flame or hot air), or at the gas cylinder or hose, or at combustible materials (danger of fire or being overcome by fumes).
Always disconnect the device from the gas container when stopping for a long period.
Store the container in a cool, dry, well ventilated area, out of the reach of children. Pressurised container, protect from direct sunlight and do not expose to temperatures higher than 50°C.
ATTENTION: Accessible elements may be very hot. Keep out of the reach of children.

ASSEMBLY

The burner (Fig. 3.A) fastens onto the body of the device (Fig. 3.B). Align the dot and red marker on the nut (Fig. 3.C), with the burner opposite the pictogram 🔓 (open position) on the body of the device.
Turn the nut on the burner and place the red marker opposite the pictogram 🔒 (closed position) on the body of the device (Fig. 4).
The Vulcane EXPRESS foot (Ref. 4702) is placed at the rear of the device, threaded by the tap wheel (Fig. 6).

ASSEMBLING THE CARTRIDGE

Check that the rubber seal (Fig. 2.A) of the inlet connection is correctly fitted before connecting the device to the gas container.
Away from naked flame, cartridge vertical, valve pointing up, screw the container onto the device. As soon as you hear gas escape, give the cartridge another half turn.

UTILISATION - STARTING

Turn the nut on the burner and place the red marker opposite the pictogram ⚡ (operating position) on the body of the device (Fig. 5).
Open the tap on the device (pictogram "+" (Fig. 7).
Hold the device by the handle, ensuring that the burner is directed towards a non-hazardous area. Gently press the trigger (Fig. 7) to commence gas delivery (characteristic noise). Then depress the trigger fully to achieve ignition. During this operation, hold the trigger open. Open the tap on the device (pictogram "+") to increase gas flow. Close the tap (pictogram "-") to reduce the gas flow.
Release the trigger to stop the device.
NOTE: For continuous use, the device has a locked position. To do this, press the trigger (Fig. 8a) at the bottom. To release the trigger, raise it by pressing on the flat part (Fig. 8a). When using the device independently, it must be resting on its stabiliser foot (Fig. 6).
For ignition to operate most efficiently, press the trigger slowly, after opening the gas supply.
This equipment is intended for intermittent use. It must not be used as a fixed work station under any circumstances.
Do not use the equipment for extended continuous periods with the head down. Turn off the equipment for a time or use it for periods in a vertical position in order to prevent frosting.
In the event of extended operation with the head down, use the shut-off wheel to cut off the gas supply. Operate the equipment in the vertical position in order to purge any liquefied gas that may be present in the circuit after each period of use with the head down. Do not operate the equipment in a horizontal position supported on the foot.

TURNING OFF THE EQUIPMENT

Before storing the device, wait for it to cool down completely.
After use:
Fully unscrew the cartridge, do not pierce or incinerate.
Purge the blowtorch in the vertical position in order to burn off the gas that is present in the handle: hold the device by the handle, ensuring that the burner is directed towards a non-hazardous area.
Press the trigger and then, once the flame is extinguished, release the trigger on the device.
Release the trigger then close the gas shut-off wheel. This precaution is necessary to ensure that the device does not remain pressurised.
Turn the nut on the burner and place the red marker opposite the pictogram 🔒 (closed position) on the body of the device (Fig. 4).

CHANGING THE CARTRIDGE

Ensure that the device is switched off before unscrewing the gas container.
Fully unscrew the gas container, do not pierce or incinerate.
Examine the seals (A) before assembling a new gas container (Fig. 2).
Change the gas container outside far from other people.

OPERATING DIFFICULTIES

PROBLEMS	CAUSES	REMEDIES
The Vulcane EXPRESS does not light.	The burner is incorrectly connected.	Fit the burner correctly and place it in operating position (Fig 7).
	The tap on the device is not open.	Open the tap by turning it anticlockwise.
	The container is empty.	Replace with a full container.
	The gas in the container is at a temperature which is too low (icing).	Use another cartridge.

REGULAR MAINTENANCE

Owner-maintenance of the Vulcane Express is extremely simple: no tools are required for removal of the injector and Piezo-electric ignition. **Never dismantle or modify this equipment other than for these two replacement parts.**
AFTER-SALES SERVICE: The equipment is designed solely for professional use and must only be operated by users who have received training. Repairs must only be carried out by the manufacturer and distributors for safety reasons. If this clause is not respected, the warranty is void.
Always protect the device from knocks and extreme loads (flames, passing of trolleys, vehicles, etc…). Clean the outside of the device with a damp cloth to ensure that it remains clean. If you have any other problems, please contact your EXPRESS vendor.

ACCESSORIES

See Fig. 8b.

Replacement parts
See Fig.9.
A/ Injector
B/ Piezo-electric ignition trigger
C/ Stabiliser foot
To fit and remove replacement parts, refer to the diagrams in Fig. 10 and 11.

WARRANTY

The equipment benefits from a full warranty for one year from the purchase date, against any manufacturing or material defects. Our warranty does not include replacement or repair arising from normal use or damage arising from negligence or a failure to respect the instructions for use contained in this manual. Our warranty excludes any faulty assembly to non-compatible equipment. Faulty equipment must be returned to the distributor or manufacturer. Guilbert Express cannot be held liable if the product is not used in strict accordance with the operating method described above. This equipment is not designed for use by people (including children) whose physical, sensory or mental abilities are impaired or those without appropriate skills or knowledge, unless they have received instruction beforehand in the use of the equipment or are supervised by an individual responsible for their safety. Children should be monitored to ensure that they do not play with the equipment.

(DE) DEUTSCH

Bedienungsanleitung

WICHTIG:
Lesen Sie bitte diese Bedienungsanleitung aufmerksam durch, bevor Sie das Gerät benutzen. Verwahren Sie die Anleitung für spätere Nachschlagzwecke.

EINLEITUNG

Direktdruckgerät: Propylen.
Dieses Gerät darf ausschließlich mit Gaskartuschen Express Art.-Nr. 2400.
Bei der Verwendung anderer Gaskartuschen können Risiken bestehen.
Demontierbare Düse mit frontseitiger Markierung (Abb. 1).
Gasverbrauch mit:

- Düse Art.-Nr. 4714: 153 g/h und Qn = 2,1 kW – 7157 BTU/h,
- Düse Art.-Nr. 4722: 200 g/h und Qn = 2,74 kW – 9417 BTU/h,
- Düse Art.-Nr. 4728: 253 g/h und Qn = 3,47 kW – 11912 BTU/h.

Markierung (Abb. 1.A):
Art.-Nr. 4722: keine Markierung. Art.-Nr. 4714: 1 Punkt. Art.-Nr. 4728: 2 Punkte.
Nur an einem ausreichend belüfteten Ort verwenden.

SICHERHEITSHINWEISE

Sicherstellen, dass die Gerätedichtung vorhanden und in gutem Zustand ist, bevor die Kartusche eingesetzt wird (Abb. 2).
Das Gerät nie mit einer beschädigten oder Verschleiß aufweisenden Dichtung verwenden. Niemals das Gerät betreiben, wenn es leckt, beschädigt oder nicht voll funktionsfähig ist.
Bei einem Leck des Gerätes (Gasgeruch) dieses sofort ins Freie an eine sehr gut belüftete Stelle bringen. Das Leck in sicherer Entfernung zu jeglicher Zündquelle suchen und beseitigen. Jede Dichtheitsprüfung des Gerätes im Freien vornehmen. Niemals Lecks mittels einer Flamme aufspüren. Hierzu Seifenwasser oder das Lecksuchgerät Art.-Nr. 70210 verwenden.
Die Kartusche nur an einem gut belüfteten Ort (möglichst im Freien) und in sicherem Abstand von jeglicher Zündquelle (offene Flammen, Zündflammen, Elektroplatten) und fern von anderen Personen wechseln.
Das Gerät fern von entflammbaren Materialien und in sicherem Abstand (40 cm) von Wänden und Decken betreiben.

Nur an einem ausreichend belüfteten Ort verwenden.
Sicherstellen, dass das Gerät an einem gut belüfteten Ort und in Übereinstimmung mit den nationalen Vorschriften benutzt wird, um die zur einwandfreien Verbrennung erforderliche Luftzufuhr zu gewährleisten und um die Bildung nicht verbrannter Gasgemische zu vermeiden.
Richten Sie den Brenner nie weder auf Personen (Verbrennungsgefahr bei Kontakt mit der Flamme oder der heißen Luft) noch auf die Gaskartusche oder den Schlauch oder Verbrennungsmaterialien (Feuer- oder Vergiftungsgefahr durch den entweichenden Rauch). Bei längerer Nichtverwendung des Gerätes bitte die Gaskartusche entfernen.
Die Kartusche an einem kühlen, trockenen und belüfteten Ort außer der Reichweite von Kindern aufbewahren. Behälter steht unter Druck vor Sonneneinstrahlung und Temperaturen über 50°C schützen.
ACHTUNG: Zugängliche Gerätebereiche können sehr heiß sein. Kinder fernhalten.

ZUSAMMENBAU

Die Düse (Abb. 3.A) am Gerätegehäuse anschließen (Abb. 3.B). Die Spitze und rote Markierung der Mutter (Abb. 3.C), die Düse gegenüber vom Piktogramm 🔓 (geöffnete Stellung) des Gerätegehäuses ausrichten.
Die Düsenmutter drehen, und die rote Markierung gegenüber vom Piktogramm 🔒 (geschlossene Stellung) des Gerätegehäuses platzieren (Abb. 4).
Der Fuß des Vulcane EXPRESS (Art.-Nr. 4702) ist an der Rückseite des Gerätes auf der Ebene des Ventilrads zu platzieren (Abb. 6).

EINSETZEN DER KARTUSCHE

Sicherstellen, dass die Gummidichtung (Abb. 2.A) des Einlassanschlusses ordnungsgemäß positioniert ist, bevor das Gerät an die Gaskartusche angeschlossen wird.
Die Kartusche fern von jeglicher Flamme in Senkrechtrichtung mit dem Ventil nach oben anschrauben.
Sobald die Gaszufuhr hörbar ist, die Kartusche mit einer weiteren Halbdrehung festschrauben.

BEDIENUNG - ZÜNDUNG

Die Düsenmutter drehen, und die rote Markierung gegenüber vom Piktogramm ⚡ (Betriebsstellung) des Gerätegehäuses (Abb. 5) platzieren.
Den Ventilhahn des Gerätes öffnen, Piktogramm « + » (Abb. 7).
Das Gerät am Griff anfassen und darauf achten, dass der Brenner auf einen gefahrlosen Bereich gerichtet wird. Leicht den Drücker bedienen (Abb. 7), um die Gaszufuhr auszulösen (charakteristisches Geräusch). Dann den Drücker fest herunterdrücken, damit das Gas zündet. Während dieses Vorgangs bleibt der Drücker eingerastet. Den Ventilhahn des Gerätes (Piktogramm « - »), um die Gaszufuhr zu mindern. Den Drücker loslassen, um das Gerät außer Betrieb zu setzen .
HINWEIS: Ein Dauerbetrieb ist mit der verriegelten Stellung des Drückers möglich. Hierzu den Drücker - wie dargestellt (Abb. 8a) - bedienen. Um den Drücker wieder zu entriegeln, ihn wieder - wie dargestellt (Abb. 6) - bedienen.
Für einen optimalen Zündbetrieb den Drücker nach der Gaszufuhröffnung langsam bedienen.
Dieses Gerät ist für intermittierenden Gebrauch bestimmt. Es darf auf keinen Fall stationär eingesetzt werden.
Bei kopfstehendem Einsatz darauf achten, dass das Gerät nicht zu lange ununterbrochen im Betrieb ist. Arbeitspausen einlegen oder zwischenzeitlich in aufrechter Stellung benutzen, um Einfrieren zu vermeiden.
Nach längerem kopfstehendem Betrieb, Gaszufuhr mit dem Bedienungsrad abschalten. Nach jedem kopfstehenden Einsatz, Gerät eine Zeitlang in aufrechter Stellung betreiben, um das sich in der Leitung befindliche Flüssiggas zu entleeren.
Gerät nicht in waagrechter Stellung auf der Fußstütze betreiben.

GERÄTEABSCHALTUNG

Warten, bis das Gerät gänzlich abgekühlt ist.
Nach jedem Gebrauch:
Die Kartusche komplett lösen, nicht gewaltsam lösen oder verbrennen.
Schweißbrenner in aufrechter Stellung betreiben, damit das Gas im Griff verbrannt wird: das Gerät am Griff anfassen und darauf achten, dass es nicht auf einen gefährlichen Bereich gerichtet wird.
Den Drücker bedienen. Sobald die Flamme verlischt, den Drücker wieder loslassen.
Drücker loslassen und Gaszufuhr-Bedienungsrad schließen. Diese Vorsichtsmassnahme ist erforderlich, damit das Gerät nicht unter Druck bleibt.
Die Düsenmutter drehen und die rote Markierung gegenüber vom Piktogramm 🔒 (geschlossene Stellung) des Gerätegehäuses (Abb. 4) platzieren.

AUSWECHSELN DER KARTUSCHE

Sicherstellen, dass der Brenner verlöscht ist, bevor die Gaskartusche abgeschraubt wird.
Die Kartusche vollständig losschrauben, nicht gewaltsam öffnen oder verbrennen.
Die Dichtungen (A) A überprüfen, bevor eine neue Gaskartusche eingesetzt wird (Abb. 2).
Die Gaskartusche im Freien und in sicherem Abstand von weiteren Personen auswechseln.

FUNKTIONSSTÖRUNGEN

PROBLEM	URSACHE	ABHILFE
Das Gerät Vulcane EXPRESS zündet nicht.	Die Düse ist falsch angeschlossen	Die Düse richtig platzieren und in Betriebsstellung bringen (Abb. 7).
	Ventilhahn des Gerätes ist nicht geöffnet.	Ventilhahn durch Drehung in Uhrzeigerrichtung öffnen.
	Die Flasche ist leer.	Durch eine volle Flasche ersetzen.
	Zu niedrige Gastemperatur in der Kartusche (Eisbildung).	Andere Kartusche verwenden.

ROUTINEWARTUNG

Der Vulcane Express Schweißbrenner besitzt eine extrem einfache Selbstwartungsfunktion: Injektor und Piezo können ohne Werkzeug ausgebaut werden. **Mit Ausnahme dieser beiden Teile, Gerät bitte nicht weiter zerlegen und nicht abändern.**
Kundendienst: Das Gerät ist ausschließlich für professionelle Anwendungen bestimmt und darf nur von entsprechend geschulten Benutzern verwendet werden. Aus Sicherheitsgründen sind Reparaturen nur durch den Hersteller und Fachhändler durchzuführen. Bei Nichteinhaltung dieser Klausel erlöscht der Garantieanspruch.
Das Gerät vor Stoss und extremer Beanspruchung schützen (Flammen, Beschädigung durch Laufwagen, Fahrzeuge, usw.). Zur Reinigung des Gehäuses genügt ein feuchter Lappen. Für Probleme anderer Art wenden Sie sich bitte an Ihren EXPRESS-Fachhändler.

ZUBEHÖR

Siehe Abb. 8b.

Ersatzteile
Siehe Abb. 9.
A/ Injektor
B/ Piezodrücker
C/ Stabilisierständer
Für den Ein- und Ausbau von Ersatzteilen sind die Pläne von Abb. 10 und 11 zu Hilfe zu nehmen.

GARANTIE

Für dieses Gerät leisten wir Garantie gegen Herstellungsmängel oder Werkstofffehler für eine Laufzeit von einem Jahr ab dem Kaufdatum. Unsere Garantie erstreckt sich nicht auf den Ersatz oder die Reparatur von Teilen, deren Mängel auf einem normalen Verschleiß oder Schäden auf Grund von Vernachlässigung oder Nichteinhaltung der in dieser Gebrauchsanweisung erwähnten Verwendungsanweisungen beruhen. Ferner sind alle falschen Verbindungen mit nicht kompatiblen Geräten von unserer Garantie ausgeschlossen. Bitte nehmen. Ein defektes Gerät erfordert den Rückversand zum Händler oder Hersteller. Guilbert Express übernimmt keine Verantwortung für Schäden, die durch Nichteinhaltung der zuvor beschriebenen Vorgehensweise entstehen.
Dieses Gerät darf nicht von Personen (einschließlich Kindern) mit beschränkten physischen, sensoriellen oder geistigen Fähigkeiten oder ohne Erfahrung oder Kenntnisse in Bezug auf das Gerät verwendet werden, es sei denn, sie wurden von einer für ihre Sicherheit verantwortlichen Person entsprechend unterrichtet oder angewiesen. Kinder müssen überwacht werden, um sicher zu stellen, dass sie nicht mit dem Gerät spielen.

(ES) ESPAÑOL

Manual técnico

IMPORTANTE :
eer este manual de utilización cuidadosamente para familiarizarse con el aparato antes de ensamblarlo en su recipiente de gas. Conservar este manual para leerlo de nuevo más tarde.

INTRODUCCIÓN

Aparato de presión directa : propileno.
Este aparato debe utilizarse exclusivamente con los cartuchos de gas Express Ref. 2400.
Puede ser peligroso intentar utilizar otros recipientes de gas.
Inyector desmontable, marcado en la parte delantera (Fig. 1).
El caudal nominal con :
- lanza Ref. 4714 : 153 g/h y Qn = 2.1 kW – 7157 BTU/h,
- lanza Ref. 4722 : 200 g/h y Qn = 2,74 kW – 9417 BTU/h,
- lanza Ref. 4728 : 253 g/h y Qn = 3.47 kW – 11912 BTU/h.

Marcación (Fig. 1.A) :
Ref.: 4722 : sin marcación. Ref. 4714: 1 punto. Ref. 4728: 2 puntos.
Solo utilizar en locales suficientemente ventilados.

SEGURIDAD

Cerciorarse de la presencia y del correcto estado de la junta de estanqueidad (A), antes de fijar el recipiente de gas (Fig. 2).
No utilizar un aparato que tenga juntas dañadas o desgastadas. No utilizar un aparato que tenga escapes, que esté deteriorado o que funcione mal.
En caso de escape del aparato (olor a gas), ponerlo inmediatamente en el exterior, en un lugar muy ventilado, sin fuentes de inflamación, donde el escape pueda buscarse y detenerse. Si desea verificar la estanqueidad de su aparato, hágalo en el exterior. No buscar los escapes con una llama, utilizar agua jabonosa o el detector de escape Ref. 70210.
El cartucho se debe cambiar en un lugar muy ventilado (de preferencia en el exterior) lejos de cualquier fuente de inflamación, tales como llamas desnudas, pilotos, placas eléctricas y lejos de otras personas.
El aparato se debe utilizar lejos de materiales inflamables, a 40 cm de las paredes y techos.

Sólo utilizar en locales suficientemente ventilados.
Cerciorarse de que el aparato se utiliza en un lugar bien ventilado respetando las exigencias nacionales, para permitir la alimentación con aire de combustión y para evitar la creación de mezclas de contenido peligroso de gas no quemado.
Nunca dirigir el quemador en dirección de una persona (riesgos de quemaduras en caso de contacto con la llama o el aire caliente), ni hacia el cartucho de gas o el tubo, ni sobre materiales combustibles (riesgos de incendio o de intoxicación por liberación de humos).
Siempre desconectar el aparato del cartucho de gas durante cada parada prolongada.
Almacenar el cartucho en un lugar fresco, seco y ventilado, fuera del alcance de los niños. Recipiente bajo presión a proteger de los rayos solares y no exponer a una temperatura superior a 50°C.
ATENCIÓN: Las partes accesibles pueden estar muy calientes. Alejar a los niños pequeños.

ENSAMBLAJE

La lanza (Fig. 3.A) se coloca en el cuerpo del aparato (Fig. 3.B). Indexar la punta y la marca roja de la tuerca (Fig. 3.C), la lanza en frente del pictograma 🔓 (posición abierta) del cuerpo del aparato.
Girar la tuerca de la lanza y colocar la marca roja en frente del pictograma 🔒 (posición cerrada) del cuerpo del aparato (Fig. 4).
El pie Vulcane EXPRESS (Ref. 4702) se coloca en la parte trasera del aparato, introduciéndose a nivel del volante del grifo (Fig. 6).

MONTAJE DEL CARTUCHO

Verificar que la junta de caucho (Fig. 2.A) del racor de entrada esté bien colocada antes de efectuar la conexión del aparato en el cartucho de gas.
Lejos de una llama, con el cartucho vertical, la válvula hacia arriba, atornillar el cartucho en el aparato.
En cuanto escuche salir el gas, atornillar el cartucho media vuelta suplementaria.

UTILIZACIÓN - PUESTA EN MARCHA

Girar la tuerca de la lanza y colocar la marca roja del pictograma ⚡ (posición de funcionamiento) del cuerpo del aparato (Fig. 5).
Abrir el grifo del aparato pictograma « + » (Fig. 7).
Tomar el aparato por la empuñadura, teniendo cuidado de dirigir el quemador hacia una zona no peligrosa. Pulsar ligeramente el gatillo (Fig. 7) para desenclavar la llegada de gas (ruido característico). Luego pulsar a fondo el gatillo para obtener el encendido. Durante esta operación, mantener enclavado el gatillo. Abrir el grifo del aparato (pictograma « + ») para aumentar el caudal de gas. Cerrar el grifo (pictograma « - ») para disminuir el caudal de gas. Soltar el gatillo para detener el aparato.
NOTA: Para una utilización en continuo, el aparato posee una posición bloqueada. Para ello, pulsar el gatillo (Fig. 8a) en la parte inferior de éste. Para desbloquear el gatillo, levantarlo pulsando sobre el plano (Fig. 8a). Durante la utilización del aparato de manera autónoma, éste debe obligatoriamente estar apoyado sobre su pie estabilizador (Fig. 6).
Para un funcionamiento óptimo del encendido, pulsar lentamente el gatillo, tras la apertura del gas.
El presente aparato ha sido pensado para un uso intermitente. No se debe utilizar en ningún caso en posición fija.
Si se utiliza hacia abajo, el aparato no deberá mantenerse en funcionamiento durante un periodo prolongado de forma continuada. Alternar periodos en los que el aparato esté apagado o se use en posición vertical para evitar el riesgo de congelación.
En caso de un funcionamiento prolongado hacia abajo, utilizar el volante de cierre para cortar el gas. Después de cada uso hacia abajo, utilizar el aparato en posición vertical para purgar el gas líquido que pueda hallarse en el circuito.
No utilizar el aparato en posición horizontal apoyándolo en el pie.

UNA VEZ APAGADO EL APARATO

Antes de guardar el aparato, esperar su enfriamiento completo.
Después de cada uso :
Desatornillar completamente el cartucho, no perforarlo ni tirarlo al fuego.
Purgar el soplete en posición vertical para quemar el gas que se halla en el mango : tomar el aparato por la empuñadura, teniendo cuidado de dirigir el quemador hacia una zona no peligrosa.
Pulsar el gatillo y luego, tras la extinción de la llama, aflojar el gatillo del aparato.
Soltar el gatillo y cerrar el volante de cierre del gas. Esta precaución es necesaria para no mantener el aparato bajo presión.
Girar la tuerca de la lanza y colocar la marca roja en frente del pictograma 🔒 (posición cerrada) del cuerpo del aparato (Fig. 4).

CAMBIO DEL CARTUCHO

Cerciorarse de que el aparato está apagado antes de desatornillar el recipiente de gas.
Desatornillar completamente el recipiente de gas, no perforarlo, ni tirarlo al fuego.
Examinar las juntas de estanqueidad (A) antes de ensamblar un nuevo recipiente de gas (Fig. 2).
Cambiar el recipiente de gas en el exterior y lejos de otras personas.

INCIDENTES DE FUNCIONAMIENTO

PROBLEMAS	CAUSAS	REMEDIOS
El Vulcane EXPRESS no se enciende.	La lanza está mal conectada.	Colocar la lanza correctamente y ponerla en la posición de funcionamiento (Fig 7).
	El grifo del aparato no está abierto.	Abrir el grifo girándolo en el sentido contrario a las agujas de un reloj.
	La botella está vacía.	Reemplazarla por una botella llena.
	El gas del cartucho está a una temperatura demasiado baja (formación de escarcha).	Utilizar otro cartucho.

MANTENIMIENTO CORRIENTE

El mantenimiento del soplete Vulcane Express es sumamente sencillo: el inyector y el gatillo piezoeléctrico se desmontan sin necesidad de usar herramientas. **Salvo estos dos repuestos, no desmontar en ningún caso el aparato, ni alterarlo.**
SPV: El aparato está destinado exclusivamente a aplicaciones profesionales y sólo debe ser utilizado por usuarios formados para su empleo. Las reparaciones sólo deben ser efectuadas por el fabricante y los distribuidores por razones de seguridad. En caso de no respeto de esta cláusula, la garantía queda sin efecto.
Proteger siempre el aparato de los choques y de las solicitaciones extremas (llamas, paso de carros, de vehículos, etc.). Limpiar el exterior del aparato con un paño húmedo de tal manera que se le mantenga limpio. Para cualquier otro problema, diríjase a su distribuidor EXPRESS.

ACCESORIOS

Ver Fig. 8b.

Piezas de recambio
Ver Fig. 9.
A/ Inyector
B/ Gatillo piezoeléctrico
C/ Pie estabilizador
Para el montaje y desmontaje de las piezas de recambio, remitirse a los esquemas Fig. 10 y 11.

GARANTÍA

El aparato goza de una garantía total de un año a partir de la fecha de compra, contra cualquier vicio de fabricación o defecto de material. Nuestra garantía excluye los reemplazos o las reparaciones que resulten del desgaste normal y de los deterioros procedentes de negligencias o del no respeto de las consignas de utilización mencionadas en estas instrucciones. Nuestra garantía excluye cualquier ensamblaje incorrecto con aparatos no compatibles. Los aparatos defectuosos se deben enviar al distribuidor o al fabricante. Guilbert Express rechaza cualquier responsabilidad en caso de utilización del producto que no siga estrictamente el modo operatorio descrito arriba.
Este aparato no está previsto para ser utilizado por personas (incluidos los niños) cuyas capacidades físicas, sensoriales o mentales sean reducidas, o personas desprovistas de experiencia o de conocimientos, salvo si han podido beneficiarse, por medio de una persona responsable de su seguridad, de una vigilancia o de instrucciones previas relativas a la utilización del aparato. Conviene vigilar a los niños para cerciorarse de que no juegan con el aparato.

EXPRESS
depuis 1905

VULCANE
EXPRESS

Ref. 470 - 471 - 472 - 473

Instrukcja obsługi (PL)
Istruzioni d'uso (IT)
Technische gebruiksaanwijzing (NL)
Bruksanvisning (SE)
Teknisk datablad (DK)

Guilbert Express
33, av. du Maréchal de Lattre de Tassigny
F - 94127 FONTENAY SOUS BOIS Cedex
www.express.fr - info@express.fr

42206d

(PL) POLSKI

Instrukcja obsługi

WAŻNE:
Przed podłączeniem pojemnika z gazem dokładnie przeczytać niniejszą instrukcję obsługi i zapoznać się z urządzeniem. Zachować instrukcję, do późniejszego wglądu.

WSTĘP

Palnik pistoletowy do wkładów z gazem: propylen.
Urządzenie jest przeznaczone wyłącznie do używania z wkładami gazowymi Express, nr kat. 2400 lub nr kat. 2015.
Użycie innego wkładu z gazem może być niebezpieczne.
Wyjmowany wtryskiwacz, oznaczony z przodu (Rys. 1).
zużycie nominalne gazu:
- lancy o nr. kat. 4714 : 153 g/h i Qn = 2,1 kW - 7157 BTU
- lancy o nr. kat. 4722 : 200 g/h i Qn = 2,74 kW - 9417 BTU
- lancy o nr. kat. 4728 : 253 g/h i Qn = 3,47 kW - 11912 BTU

Oznakowanie (Rys. 1.A):
Nr kat. 4722 : Brak oznakowania. Nr kat. 4714: 1 punkt. Nr kat. 4728: 2 punkty.
Używać tylko w dobrze wentylowanych pomieszczeniach.

BEZPIECZEŃSTWO

Przed założeniem wkładu z gazem należy sprawdzić obecność i dobry stan uszczelki (2-A) (rys. 2). Nie używać urządzenia z uszkodzonymi lub zużytymi uszczelkami. Nie używać urządzenia, które jest nieszczelne, zniszczone lub niesprawne. W razie stwierdzenia nieszczelności urządzenia (zapach gazu) należy je natychmiast wynieść na zewnątrz w miejsce bardzo dobrze wentylowane, w którym nie ma przedmiotów mogących doprowadzić do zapłonu i gdzie nieszczelność będzie można zbadać i usunąć. Jeśli jest taka potrzeba, kontrolę szczelności urządzenia należy przeprowadzić na zewnątrz. Do zlokalizowania nieszczelności nie używać płomienia, używać roztworu mydlin z wodą lub wykrywacza nieszczelności EXPRESS nr 70210. Wkład wymieniać w miejscu bardzo dobrze wentylowanym (najlepiej na zewnątrz), z dala od przedmiotów mogących doprowadzić do zapłonu, takich jak np. nieosłonięte płomienie, płomyki zapalające (świeczki) i kuchenki elektryczne oraz z dala od osób postronnych. Urządzenia używać z dala od materiałów łatwopalnych, w odległości co najmniej 40 cm od ścian i sufitu. Podczas używania urządzenia z płaskimi przewodami unikać oddziaływania na wąż elastyczny sił skręcających. Po użyciu, zakręć najpierw zawór pojemnika z gazem, a następnie, po zgaśnięciu płomienia, zakręcić zawór w urządzeniu. Używać wyłącznie w dobrze wentylowanych pomieszczeniach. Dopilnować, aby urządzenie było używane w miejscu dobrze wentylowanym, z zachowaniem wymogów krajowych, w sposób zapewniający dopływ powietrza do spalania i nie dopuszczający do tworzenia się mieszanin o niebezpiecznym stężeniu niespalonego gazu. Nigdy nie kierować lancy palnika w kierunku osób (niebezpieczeństwo poparzeń w razie kontaktu z płomieniem lub gorącym powietrzem), ani w kierunku wkładu z gazem lub węża, ani w kierunku materiałów łatwopalnych (niebezpieczeństwo pożaru lub zatrucia powstałym dymem).
Przy każdej dłuższej przerwie zawsze odłączać urządzenie od wkładu z gazem. Wkład przechowywać w miejscu chłodnym, suchym, dobrze wentylowanym i niedostępnym dla dzieci. Pojemnik pod ciśnieniem chronić przed promieniami słonecznymi i nie wystawiać na temperatury przekraczające 50°C / 122°F.
Uwaga: dostępne części mogą być bardzo gorące. Małe dzieci trzymać z daleka.

MONTAŻ

Lancę (3. A) mocuje się na korpusie urządzenia (3.B). Nakierować kropkę i czerwony znak na nakrętce (3.C) lancy naprzeciw piktogramu (pozycja otwarta) na korpusie urządzenia.
Obrócić nakrętkę lancy i ustawić czerwony znak naprzeciw piktogramu (pozycja zamknięta) na korpusie urządzenia (4).
Stopkę Vulcane Express (nr kat. 4702) umieszcza się na tylnej części urządzenia, nasuwając na pokrętło zaworu (Rys. 6).

MONTAŻ WKŁADU

Przed podłączeniem urządzenia do wkładu z gazem należy upewnić się, że uszczelka kauczukowa (2-A) połączenia wejściowego lub zaworu redukcyjnego jest na miejscu. Z dala od ognia, z wkładem ustawionym pionowo i zaworem u góry, wkręcić wkład w urządzenie (jednak nie za mocno). Gdy tylko da się słyszeć wydostawanie się gazu, dokręcić wkład o dodatkowe pół obrotu.

UŻYTKOWANIE – URUCHOMIENIE

Obrócić nakrętkę lancy i ustawić czerwony znak naprzeciw piktogramu (pozycja zamknięta) na korpusie urządzenia (5).
Otworzyć zawór urządzenia (piktogram „+") (7).
Chwycić urządzenie za rękojeść; uważać, aby kierować palnik w stronę, która nie stwarza zagrożenia. Lekko wcisnąć spust (7), aby otworzyć dopływ gazu (charakterystyczny odgłos). Następnie, aby nastąpił zapłon, wcisnąć spust do końca. W czasie wykonywania tej operacji trzymać spust wciśnięty. Aby zwiększyć przepływ gazu, należy otworzyć zawór w urządzeniu (piktogram „+") (7). Aby zmniejszyć przepływ gazu, zawór należy zamknąć (piktogram „-").
Aby wyłączyć urządzenie, wystarczy zwolnić spust.
Uwaga: Do pracy w trybie ciągłym, urządzenie posiada pozycję blokady. W tym celu spust (8-a) należy wcisnąć w jego dolnej części. Aby odblokować, spust należy podciągnąć przez wciśnięcie płaskiego elementu (8-a). Jeżeli urządzenie jest używane niezależnie, musi się obowiązkowo opierać na stopce stabilizującej (6).
W celu uzyskania optymalnego działania zapłonu spust należy wciskać powoli i po otwarciu gazu.
Urządzenie jest przeznaczone do użytku nieciągłego. W żadnym wypadku nie należy go używać zamontowanego na stałe na stanowisku.
W przypadku używania z głowicą skierowaną w dół, nie używać urządzenia przez dłuższe okresy czasu i w sposób ciągły.
Aby uniknąć zjawisk typu oszronienia, należy przewidzieć przerwy lub okresy działania w pozycji pionowej.
W przypadku długotrwałej pracy z głowicą skierowaną w dół, należy używać pokrętła zamykającego do zakręcania gazu.
Po każdym użyciu z głowicą skierowaną w dół, należy pozwolić urządzeniu popracować w pozycji pionowej, aby przedmuchać płynny gaz znajdujący się w obwodzie.
Nie włączać urządzenia w pozycji pionowej, opartego na stopie.

WYŁĄCZANIE URZĄDZENIA

Przed schowaniem urządzenia należy odczekać aż do jego całkowitego wystygnięcia.
Przed odkręceniem pojemnika z gazem należy upewnić się, że urządzenie jest zgaszone.
Po każdym użyciu:
Całkowicie odkręcić wkład, nie przebijać go i nie wrzucać do ognia. Przedmuchać palnik w pozycji pionowej w celu spalenia gazu znajdującego się w rękojeści: chwycić urządzenie za rękojeść i uważać, aby kierować palnik w stronę, która nie stwarza zagrożenia.
Wcisnąć spust urządzenia, a gdy zgaśnie płomień - puścić.
Zamknąć zawór zakręcania gazu. Powyższe środki ostrożności są konieczne, aby urządzenie nie pozostawało pod ciśnieniem.
Obrócić nakrętkę lancy i ustawić czerwony znak naprzeciw piktogramu (pozycja zamknięta) na korpusie urządzenia (4).

WYMIANA WKŁADU

Przed odkręceniem pojemnika z gazem należy upewnić się, że urządzenie jest zgaszone.
Całkowicie odkręcić pojemnik z gazem, nie przebijać go i nie wrzucać do ognia.
Przed zamontowaniem nowego pojemnika z gazem sprawdzić uszczelki (2-A) (rys. 2).
Wymianę pojemnika z gazem wykonać na zewnątrz i z dala od osób postronnych.

INCYDENTY W CZASIE PRACY

PROBLEMY	PRZYCZYNY	ŚRODKI ZARADCZE
Vulcane Express nie zapala się.	Lanca jest źle podłączona.	Ustawić lancę we właściwy sposób i w pozycji pracy (7).
	Nie otwarto zaworu urządzenia.	Otworzyć zawór przez obrócenie go w lewo (przeciwnie do kierunku ruchu wskazówek zegara).
	Butla jest pusta.	Wymienić na pełną butlę.
	Gaz we wkładzie ma zbyt niską temperaturę (oszronienie).	Użyć innego wkładu.

BIEŻĄCA KONSERWACJA

Palnik Vulcane Express charakteryzuje się wyjątkowo uproszczoną konserwacją, którą można wykonać samodzielnie: wtryskiwacz oraz zapalnik piezoelektryczny można zdemontować bez użycia narzędzi. **Oprócz tych dwóch wyjmowanych elementów, nigdy nie demontować, ani nie dokonywać jakichkolwiek modyfikacji urządzenia.**
Obsługa posprzedażowa: Urządzenie jest przeznaczone wyłącznie do zastosowań profesjonalnych i może być używane tylko przez użytkowników przeszkolonych w jego stosowaniu. Ze względu na bezpieczeństwo naprawy powinny być wykonywane wyłącznie przez producenta i dystrybutorów. Nieprzestrzeganie powyższej klauzuli powoduje utratę gwarancji.
Urządzenie należy zawsze chronić przed wstrząsami i nadmiernymi obciążeniami (płomienie, przejazd pojazdów, itp.) W celu utrzymania w czystości, urządzenie należy przecierać od zewnątrz wilgotną szmatką.
W sprawie wszelkich innych problemów należy skontaktować się z dystrybutorem firmy Express.
Guilbert Express nie ponosi odpowiedzialności w przypadku użycia produktu niezgodnie z opisanym powyżej informacjami dotyczącymi obsługi.

AKCESORIA

Patrz (8).

Części zamienne (9)
A/ Wtryskiwacz
B/ Spust z zapalnikiem piezoelektrycznym
C/ Stopka stabilizująca
Montaż i demontaż części zamiennych - patrz rysunki 10 i 11.

GWARANCJA

Urządzenie jest objęte pełną gwarancją przez okres 1 roku liczony od daty zakupu. Gwarancji podlegają wszelkie wady wykonawcze lub materiałowe. Nasza gwarancja nie obejmuje wymian lub napraw będących konsekwencją zwykłego zużywania się, zaniedbań lub nieprzestrzegania zaleceń użytkowych podanych w niniejszej instrukcji. Gwarancji nie podlega nieprawidłowy montaż na urządzeniach, które nie są kompatybilne z wyrobem. Nigdy nie należy demontować lub przerabiać urządzenia. Niesprawne urządzenia należy oddać do dystrybutora lub producenta. Firma Guilbert Express nie ponosi jakiejkolwiek odpowiedzialności w przypadku używania w sposób niezgodny z opisem w niniejszej instrukcji.
Urządzenia nie powinny używać osoby (w tym dzieci) o ograniczeniach fizycznych, sensorycznych lub umysłowych, ani osoby bez odpowiedniego doświadczenia lub wiedzy, chyba że osoba odpowiedzialna za ich bezpieczeństwo nadzoruje wykonywane przez nie czynności lub poinstruowała je wcześniej odnośnie obsługi urządzenia. Aby nie dopuścić do zabawy urządzeniem, dzieci powinny pozostawać pod opieką osób dorosłych

(IT) ITALIANO

Istruzioni d'uso

IMPORTANTE :
leggere attentamente queste istruzioni d'uso per capire come funziona l'apparecchio prima di fissarlo al recipiente del gas. Conservare queste istruzioni per futuro riferimento.

INTRODUZIONE

Apparecchio a pressione diretta : propilene.
Questo apparecchio deve essere utilizzato esclusivamente con le cartucce di gas Express Rif. 2400.
Cercare di utilizzare altri recipienti di gas può essere pericoloso.
Iniettore smontabile, contrassegnato sul lato anteriore (Fig. 1).
La portata nominale con :

- lancia Rif. 4714 : 153 g/h e Qn = 2.1 kW – 7157 BTU/h,
- lancia Rif. 4722 : 200 g/h e Qn = 2.74 kW – 9417 BTU/h,
- lancia Rif. 4728 : 253 g/h e Qn = 3.47 kW – 11912 BTU/h.

Marcatura (Fig. 1.A) :
Rif. 4722: nessuna marcatura. Rif. 4714: 1 punto. Rif. 4728: 2 punti.
Utilizzare unicamente in locali che siano sufficientemente aerati.

SICUREZZA

Accertarsi della presenza e del corretto stato della guarnizione di tenuta (A) prima di procedere con il fissaggio del recipiente del gas (Fig. 2).
Non utilizzare apparecchi che presentino delle guarnizione danneggiate o consumate. Non utilizzare apparecchi che perdono, deteriorati o che funzionano male.
Qualora si riscontrasse una perdita dall'apparecchio (odore di gas), portarlo immediatamente all'esterno in luogo molto ventilato e privo di fonti d'infiammazione dove la perdita potrà essere ricercata e arrestata.
Se desiderate verificare la tenuta del vostro apparecchio, fatelo in luogo esterno. Non cercate le perdite con la fiamma e utilizzate invece acqua saponata o il rilevatore di perdite Rif. 70210.
La cartuccia deve essere sostituita in luogo ben aerato (preferibilmente all'esterno), lontano da fonti d'infiammazione (come fiamme libere, fiamme pilota, piastre elettriche) e lontano da persone.
L'apparecchio deve essere utilizzato lontano da materiali infiammabili, a una distanza di 40 cm da muri e soffitti.

Utilizzare esclusivamente in locali sufficientemente aerati.
Accertarsi che l'apparecchio venga utilizzato in locali ben ventilati rispettando i requisiti vigenti nazionali per fornire aria da combustione e per evitare la creazione di miscele con un tenore pericoloso di gas non combusto.
Non dirigere mai il bruciatore verso un'altra persona (onde evitare il rischio di bruciature derivanti dal contatto con la fiamma o l'aria calda), né verso la cartuccia del gas o del tubo, né su materiali combustibili (rischio di incendio o di intossicazione per emissione di fumi).
In caso di arresto prolungato, scollegare sempre l'apparecchio dalla cartuccia del gas.
Riporre la cartuccia in luogo fresco, asciutto e ventilato, fuori dalla portata dei bambini. Recipiente sotto pressione da proteggere dai raggi solari e da non esporre a temperature superiori a 50 °C.
ATTENZIONE: alcune delle parti accessibili possono essere molto calde. Tenere lontani i bambini.

ASSEMBLAGGIO

La lancia (Fig. 3.A) si trova sul corpo dell'apparecchio (Fig. 3.B). Allineare la punta e il riferimento rosso del dado (Fig. 3.C), con la lancia davanti al pittogramma (posizione aperta) del corpo dell'apparecchio.
Girare il dado della lancia e collocare il riferimento rosso davanti al pittogramma (posizione chiusa) del corpo dell'apparecchio (Fig. 4).
La base di Vulcane EXPRESS (Rif. 4702) si posiziona dietro all'apparecchio, infilandola a livello del volante del rubinetto (Fig. 6).

MONTAGGIO DELLA CARTUCCIA

Verificare che la guarnizione in caucciù (Fig. 2.A) del raccordo di entrata sia correttamente fissata prima di effettuare il collegamento dell'apparecchio sulla cartuccia di gas.
Lontano da eventuali fiamme, con la cartuccia in posizione verticale e la valvola in alto, avvitare la cartuccia sull'apparecchio. Non appena si sente il gas fuoriuscire, avvitare la cartuccia di un altro mezzo giro.

UTILIZZO – AVVIAMENTO

Girare il dado della lancia e posizionare il riferimento rosso di fronte al pittogramma (posizione "funzionamento") del corpo dell'apparecchio (Fig. 5).
Aprire il rubinetto dell'apparecchio, pittogramma "+" (Fig. 7).
Afferrare l'apparecchio dall'impugnatura, facendo attenzione a dirigere il bruciatore verso una zona caratteristico). Quindi, premere a fondo il pulsante per ottenere l'accensione. Durante questa operazione, tenere il pulsante inserito. Aprire il rubinetto dell'apparecchio (pittogramma "+") per aumentare la portata del gas. Chiudere il rubinetto (pittogramma "-") per diminuire la portata del gas. Rilasciare il pulsante per arrestare l'apparecchio.
NOTA: per un utilizzo continuo, l'apparecchio possiede una posizione bloccata. A tale scopo, premere il pulsante (Fig. 8a) sulla parte bassa di quest'ultimo. Per sbloccare il pulsante, toglierlo premendo sul piatto (Fig. 8a). In caso di utilizzo dell'apparecchio in modo autonomo, questo deve obbligatoriamente essere appoggiato sulla sua base stabilizzatrice (Fig. 6).
Per un funzionamento ottimale dell'accensione, premere lentamente sul pulsante dopo l'apertura del gas.
Questo apparecchio è destinato a un uso intermittente. Non deve essere in alcun caso utilizzato come postazione fissa. In caso di utilizzo con la testa rivolta verso il basso, ridurre l'intervallo d'uso prolungato continuo. Prevedere periodi di arresto o di funzionamento verticale onde evitare fenomeni di formazione di brina.
In caso di funzionamento prolungato con la testa rivolta verso il basso, utilizzare il volano di chiusura per interrompere l'erogazione del gas. Dopo l'uso in questa configurazione, far funzionare sistematicamente l'apparecchio in posizione verticale per spurgare il gas liquido che si trova all'interno del circuito.
Non far funzionare l'apparecchio in posizione orizzontale in appoggio sul piede.

ARRESTO DELL'APPARECCHIO

Prima di riporre l'apparecchio, attendere che si sia raffreddato completamente.
Dopo l'uso :
Svitare completamente la cartuccia. Non forarla né gettarla nel fuoco.
Spurgare il cannello in posizione verticale per bruciare il gas che si trova nell'impugnatura : afferrare l'apparecchio dall'impugnatura, facendo attenzione a dirigere il bruciatore verso una zona non pericolosa.
Premere il pulsante. Quindi, dopo l'estinzione della fiamma, rilasciare il pulsante.
Rilasciare il grilletto, chiudere il volano di interruzione del gas. Questa precauzione è necessaria onde evitare di mantenere l'apparecchio sotto pressione.
Girare il dado della lancia e collocare il riferimento rosso davanti al pittogramma (posizione chiusa) del corpo dell'apparecchio (Fig. 4).

SOSTITUIRE LA CARTUCCIA

Accertarsi che l'apparecchio sia spento prima di svitare il recipiente di gas.
Svitare completamente il recipiente di gas. Non forarlo né gettarlo nel fuoco.
Controllare le guarnizioni di tenuta (A) prima di assemblare un nuovo recipiente di gas (Fig. 2).
Cambiare il recipiente di gas all'esterno e lontano da altre persone.

RISOLUZIONE DEI PROBLEMI

PROBLEMA	CAUSE	RIMEDI
Il Vulcane EXPRESS non si accende.	La lancia è collegata male.	Posizionare correttamente la lancia e metterla sulla posizione "funzionamento" (Fig 7).
	Il rubinetto dell'apparecchio non è aperto.	Aprire il rubinetto girandolo in senso antiorario.
	La bombola è vuota.	Sostituirla con una bombola piena.
	Il gas della cartuccia è a una temperatura troppo bassa (formazione di ghiaccio).	Utilizzare un'altra cartuccia.

MANUTENZIONE CORRENTE

Il cannello Vulcane Express è dotato di un sistema di automanutenzione estremamente semplificata : l'iniettore e l'elemento piezoelettrico sono smontabili senza attrezzo. **Al di fuori di questi due componenti, non smontare né modificare per alcun motivo l'apparecchio.**
ATTENZIONE : L'apparecchio è destinato esclusivamente ad applicazioni professionali e deve unicamente essere utilizzato da persone specificamente addestrate. Per motivi di sicurezza, le riparazioni devono unicamente essere effettuate dal fabbricante e dai distributori. Il mancato rispetto di questa clausola causa l'invalidità della garanzia.
Proteggere sempre l'apparecchio dagli urti e da sollecitazioni estreme (fiamme, passaggio di carrelli, veicoli, ecc.). Tenere pulito l'apparecchio esternamente utilizzando un panno umido. Per qualsiasi altro problema, rivolgersi a un rivenditore EXPRESS.

ACCESSORI

Vedere Fig. 8b.

Pezzi staccati
Vedere Fig. 9.
A/ Iniettore
B/ Grilletto piezoelettrico
C/ Piede stabilizzatore
Per il montaggio e lo smontaggio dei pezzi staccati, fare riferimento agli schemi di Fig. 10 e 11.

GARANZIA

L'apparecchio prevede una garanzia totale di un anno a decorrere dalla data di acquisto contro qualsiasi difetto di fabbricazione o difetto di materiale. La nostra garanzia esclude le sostituzioni o le riparazioni derivanti dalla normale usura e da danni dovuti a negligenza o al mancato rispetto delle istruzioni d'uso qui riportate. La nostra garanzia esclude assemblaggi errati effettuati con apparecchi non compatibili. Gli apparecchi difettosi devono essere restituiti al distributore o al fabbricante. Guilbert Express declina ogni responsabilità in caso di utilizzo del prodotto non conforme alle modalità operative ivi descritte.
L'apparecchio non deve essere usato da persone (bambini compresi) con capacità fisiche, sensoriali o mentali ridotte o da persone prive di esperienza o di conoscenze, salvo nel caso in cui l'uso avvenga sotto il controllo di una persona responsabile della loro sicurezza o sulla base di istruzioni riguardanti l'uso dell'apparecchio. E' opportuno sorvegliare i bambini per assicurarsi che non giochino con l'apparecchio.

(NL) NEDERLANDS

Technische gebruiksaanwijzing

BELANGRIJK:
Lees deze gebruiksaanwijzing aandachtig om het apparaat te leren kennen voordat u het apparaat op de gashouder assembleert. Bewaar ze zorgvuldig om ze later te kunnen gebruiken indien nodig.

INLEIDING

Apparaat onder directe druk: propyleen.
Dit apparaat mag uitsluitend gebruikt worden met de gaskokers Express Ref. 2400.
Het kan gevaarlijk zijn om andere gashouders te gebruiken.
Demonteerbare injector, gemarkeerd op de voorkant (Fig. 1).
Nominaal debiet met:
- Brandermond Ref. 4714 : 153 g/h en Qn = 2.1 kW – 7157 BTU/h,
- Brandermond Ref. 4722 : 200 g/h en Qn = 2.74 kW – 9417 BTU/h,
- Brandermond Ref. 4728 : 253 g/h en Qn = 3.47 kW – 11912 BTU/h.

Markering (Fig. 1.A) :
Ref. 4722 : geen markering. Ref. 4714 : 1 punt. Ref. 4728 : 2 punten.
Uitsluitend gebruiken in goed geventileerde ruimten.

VEILIGHEID

Controleren of de dichtingen aanwezig zijn en in goede staat verkeren (A), vooraleer de gaskoker te bevestigen (Fig. 2).
Nooit een apparaat gebruiken met beschadigde of versleten afdichtingen. Nooit een apparaat gebruiken dat lekt, dat beschadigd is of dat niet goed werkt.
Als uw apparaat lekt (gasgeur), zet het dan direct in de buitenlucht in een zeer goed geventileerde ruimte zonder vlam. bron en waar de lek opgespoord en hersteld kan worden. Als u de correcte afdichting van uw apparaat wilt u controleren moet u dat buiten doen. Zoek de lekken niet op met een vlam maar met een eepoplossing of met de lekkendetector ref. 70210.
De gashouder moet vervangen worden in een goed geventileerde ruimte, bij voorkeur buiten, ver van alle ontstekingsbronnen zoals blote vlammen, waakvlammen, elektrische platen en ver van andere personen.
Het apparaat moet gebruikt worden ver van alle ontvlambare materialen en op 40 cm van de muren en de zoldering.

Uitsluitend gebruiken in goed geventileerde ruimten.
Controleren of het apparaat in een goed geventileerde ruimte wordt gebruikt met acht voor de nationale wetgeving, zodat er genoeg verbrandingslucht is en er geen gevaarlijke mengelingen ontstaan van niet verbrande gassen.
De brander nooit op een persoon richten (risico's van brandwonden ingeval van contact met de vlam of met warme lucht), en ook niet op een gasfles, een gasbuis of op ontvlambare materialen (risico's van brand of intoxicatie door het ontsnappen van rook).
Als het apparaat een lange tijd niet wordt gebruikt, moet de gaskoker losgekoppeld worden.
De koker opbergen in een frisse, droge en goed geventileerde ruimte, buiten het bereik van kinderen. Houder onder druk, te beschermen tegen zonnestralen en temperaturen hoger dan 50°C.
OPGELET: bepaalde bereikbare kunnen heel warm zijn. Buiten het bereik van jonge kinderen houden.

ASSEMBLAGE

De brandermond (Fig. 3.A) komt op het lichaam van het apparaat (Fig. 3.B). Koppel de punt en het rode merkteken van de moer (Fig. 3.C), de brandermond tegenover het pictogram (positie open) van het lichaam van het apparaat.
De moer van de brandermond dichtdraaien en het merkteken op het pictogram (positie gesloten) van het lichaam van het apparaat plaatsen (Fig. 4).
Het voetstuk Vulcane EXPRESS (Ref. 4702) wordt op de achterkant van het apparaat geplaatst, en glijdt zich ter hoogte van het wielkraantje (Fig. 6).

MONTAGE VAN DE GASKOKER

Controleren of de rubberdichting (Fig. 2.A) van de invoerkoppeling goed op zijn plaats is vooraleer het apparaat op de gaskoker te koppelen.
Om de gaskoker op het apparaat te schroeven, ver van alle vlammen blijven, de koker verticaal houden, de klep naar boven. Zodra u het gas hoort buitenkomen, de koker nog een halve draai vaster schroeven.

GEBRUIK – IN WERK STELLEN

Draai de moer van de brandermond tot het rode merkteken op pictogram (positie in werking) van het lichaam van het apparaat komt (Fig. 5).
De afsluiter van het apparaat openen, pictogram " + " (Fig. 7).
Het apparaat bij het handvat nemen; hierbij zorgen om de brandermond op een ongevaarlijke zone te richten. Lichtjes op de trekker drukken (Fig. 7) om het gas te bevrijden (kenmerkend gesis). De trekker vervolgens helemaal indrukken om het apparaat te ontsteken. Tijdens deze handeling de trekker ingedrukt houden. Om het gasdebiet te verhogen, de afsluiter van het apparaat openen (pictogram " + "). Om het gasdebiet te doen afnemen, de afsluiter sluiten (pictogram " – "). De trekker loslaten om het apparaat uit te schakelen.
OPMERKING: Voor een continu gebruik beschikt het apparaat over een geblokkeerde positie. Druk op de trekker (Fig. 8a) op de onderkant. Om de trekker te deblokkeren, trek ze naar boven door op de platte kant te drukken (Fig. 8a). Als het apparaat op de autonome positie gebruikt wordt moet het verplicht op het voetstuk geplaatst worden (Fig. 6).
Voor een optimale werking van de ontsteking, zachtjes op de trekker drukken na het openen van het gas.
Dit apparaat is bedoeld voor kortdurend gebruik. Het mag nooit op een vaste post worden gebruikt. Bij gebruik met de kop naar beneden mag het apparaat niet lang achtereen worden gebruikt. Stop af en toe met werken of houd het apparaat een poosje verticaal om ijsvorming te voorkomen.
Na langdurig gebruik met de kop naar beneden, de gaskraan dichtdraaien. Bij elk gebruik met de kop naar beneden, het apparaat in verticale stand laten werken om het in het circuit overgebleven vloeibare gas op te branden.
Gebruik het apparaat niet in horizontale stand terwijl het op zijn voet steunt.

UITZETTEN VAN HET APPARAAT

Wacht tot het apparaat helemaal is afgekoeld voor u het opbergt.
Na elk gebruik:
De koker helemaal losdraaien en niet doorboren of in het vuur gooien.
Zet de brander in verticale stand om het gas in het handvat op te branden: het apparaat bij het handvat nemen; hierbij zorgen om de brandermond op een ongevaarlijke zone te richten.
Op de trekker drukken en als de vlam uit is, de trekker van het apparaat loslaten.
Laat de trekker los en sluit de gaskraan. Deze voorzorgmaatregel is nodig om alle druk van het apparaat weg te nemen.
De moer van de brandermond draaien tot het rode merkteken op het pictogram (positie gesloten) van het lichaam van het apparaat komt (Fig. 4).

DE KOKER VERVANGEN

Controleer of het apparaat uitgeschakeld is voordat u de gaskoker losdraait.
De gaskoker helemaal losschroeven, ze niet doorboren of in het vuur gooien.
De afdichtingen nakijken (A) vooraleer een nieuwe gaskoker te monteren (Fig. 2).
De gashouder buiten en ver van derden vervangen.

GEBRUIKSSTOORNISSEN

PROBLEMEN	OORZAKEN	OPLOSSINGEN
De Vulcane EXPRESS gaat niet aan.	De brander-mond is niet goed bevestigd.	De brandermond op de juiste manier bevestigen en ze op de positie werking plaatsen (Fig 7).
	De afsluiter van het apparaat is niet open.	De afsluiter openen door ze tegen de wijzers van de klok in te draaien.
	De gaskoker is leeg.	Vervangen door een volle gaskoker.
	De temperatuur van de gaskoker is te laag (ijsafzetting).	Een andere gaskoker gebruiken.

GEBRUIKELIJK ONDERHOUD

De brander Vulcane Express is heel eenvoudig zelf te onderhouden: de injector en het piëzo-element zijn zonder gereedschap te demonteren. **Afgezien van deze twee onderdelen mag u het apparaat nooit demonteren of er iets aan wijzigen.**
Dienst na Verkoop: Dit apparaat werd uitsluitend ontworpen voor een professioneel gebruik en mag enkel gehanteerd worden door hiervoor opgeleide gebruikers. Omwille van veiligheidsredenen mogen eventuele reparaties enkel door de fabrikant of door de verdelers worden uitgevoerd. Als deze clausule niet in acht wordt genomen is de waarborg niet toepasbaar.
Het apparaat altijd beschermen tegen schokken en extreme spanningen (vlammen, voorbij rijdende voertuigen, heftrucks, etc…). De buitenkant van het apparaat met een vochtig kuisen om het schoon te houden. Voor ieder ander probleem raden we u aan om contact op te nemen met uw EXPRESS verdeler.

TOEBEHOREN

Zie Fig. 8b.

Onderdelen
Zie Fig. 9.
A/ Injector
B/ Trekker met piëzo-ontsteker
C/ Steunvoet
Voor het monteren en demonteren van de onderdelen verwijzen we u naar de plannen op Fig. 10 en 11.

WAARBORG

Het apparaat beschikt over een complete waarborg van één jaar vanaf de datum van aankoop, tegen alle fabricagefouten of materiële fouten. Wat onze waarborg niet garandeert is het vervangen of herstellen van onderdelen die normaliter versleten zijn of die het resultaat zijn van een verkeerd gebruik door het niet respecteren van de gebruiksaanwijzing en de veiligheidsvoorschriften. Onze waarborg sluit alle verkeerde assemblages met niet compatibele apparaten uit. De defecte apparaten moeten geretourneerd worden naar de verdeler of de fabrikant. Guilbert Express is niet aansprakelijk als het apparaat gebruikt wordt volgens een wijze die niet strikt overeenkomt met deze gebruiksaanwijzing.
Dit apparaat mag niet worden gebruikt door personen waarvan de lichamelijke, sensoriële of mentale capaciteiten beperkt zijn, door kinderen of door personen zonder kennis of ervaring, behalve onder toezicht en leiding van een persoon verantwoordelijk voor hun veiligheid, die de nodige gebruiksinstructies verstrekt. Men moet zich ervan verzekeren dat kinderen niet met het apparaat kunnen spelen.

(SE) SVENSKA

Bruksanvisning

Viktigt:
Läs denna bruksanvisning noga för att få kunskap om apparaten innan du monterar dess gasbehållare. Förvara denna bruksanvisning på en säker plats för att kunna läsa den vid ett senare tillfälle.

INLEDNING

Apparat med direkt tryck: propylen.
Denna apparat bör användas uteslutande med gaspatroner Express ref. 2400.
Det är förenat med fara att försöka använda andra gasbehållare.
Demonterbar injektor, markerad på framsidan (fig. 1).
Normal flödeshastighet med:
- munstycke Ref. 4714 : 153 g/tim och Qn = 2,1 kW – 7157 BTU/tim,
- munstycke Ref. 4722 : 200 g/tim och Qn = 2,74 kW – 9417 BTU/tim,
- munstycke Ref. 4728 : 253 g/tim och Qn = 3,47 kW – 11912 BTU/tim.

Märkning (Fig. 1.A) :
Ref. 4722 : ingen märkning. Ref. 4714 : 1 prick. Ref. 4728 : 2 prickar.
Använd endast i tillräckligt ventilerade lokaler.

SÄKERHET

Se till att det finns en tätningspackning (A) och att den är i gott skick innan du monterar gasbehållaren (Fig. 2).
Apparaten får inte användas med skadade eller slitna packningar. Använd inte en apparat som läcker, är skadad eller fungerar dåligt.
Vid läckage från apparaten (gaslukt) skall den omedelbart placeras utomhus på en mycket välventilerad plats utan antändningskällor, där läckan kan sökas upp och tätas. Kontroll av apparatens täthet skall alltid göras utomhus. Sök inte efter läckor med en flamma, använd istället tvålvatten eller en läckdetektor Ref. 70210.
Patronen bör fyllas på en välventilerad plats (företrädesvis utomhus) på långt avstånd från alla antändningskällor såsom öppna flammor, nattlampor, kokplattor och långt ifrån andra personer.
Apparaten bör användas långt ifrån lättantändliga material, på 40 cm avstånd från väggar och innertak.

Apparaten får endast användas på tillräckligt ventilerade platser.
Se till att apparaten används på en välventilerad plats i enlighet med nationella krav, för att få tillgång till förbränningsluft och för att undvika att det skapas blandningar med farlig halt av obränd gas.
Rikta aldrig brännaren mot en person (risk för brännskador vid kontakt med flamman eller varm luft), eller mot gaspatroner eller slangen, inte heller mot brännbara material (risk för brand eller rökförgiftning).
Koppla alltid bort apparaten från gaspatronen vid varje längre uppehåll.
Förvara patroner på en kall, torr och ventilerad plats utom räckhåll för barn. Behållare under tryck skall skyddas från solstrålar och inte utsättas för temperaturer över 50°C.
VARNING: åtkomliga delar kan vara mycket varma. Förvara utom räckhåll för små barn.

MONTERING

Munstycket (fig. 3.A) monteras på apparatens kropp (Fig. 3.B). Se till att spetsen pekar mot det röda märket på muttern (fig. 3.C), med munstycket framför symbolen (i öppet läge) på apparatens kropp.
Vrid muttern på munstycket och placera det röda märket framför symbolen (stängt läge) på apparatens kropp (fig. 4).
Foten Vulcane EXPRESS (ref. 4702) placeras på apparatens baksida och skruvas på i nivå med kranens ratt (Fig. 6).

MONTERING AV PATRONEN

Kontrollera att packningen (Fig. 2.A) vid apparatens inloppskoppling är korrekt placerad innan apparaten ansluts till gaspatronen.
Skruva dit patronen på apparaten på säkert avstånd från flammor, med patronen i lodrätt riktning och ventilen riktad uppåt. Så fort du hör att gas kommer ut, skruva patronen ett extra halvt varv.

ANVÄNDNING - START

Vrid muttern på munstycket och se till att det röda märket står framför symbolen (driftläge) på apparatens kropp (Fig. 5).
Öppna kranen på apparaten, symbol « + » (Fig. 7).
Håll apparaten i handtaget och se till att brännaren är riktad mot ett ofarligt område. Tryck lätt på avtryckaren (Fig. 7) för att starta gastillförseln (karaktäristiskt ljud). Tryck sedan avtryckaren i botten för att tända. Håll avtryckaren intryckt under denna operation. Öppna kranen på apparaten (symbol « + ») för att öka gasflödet. Stäng av kranen (bild « - ») för att minska gasflödet. Släpp upp avtryckaren för att stänga av apparaten.
OBS: För kontinuerlig användning kan apparaten försättas i blockerat läge. För att blockera avtryckaren tryck in dess nedre del (Fig. 8a). För att lösgöra avtryckaren ska du lyfta den genom att trycka på dess platta del (Fig. 8a). Vid användning av apparaten i autonomt läge är det mycket viktigt att den står på stabiliseringsfoten (Fig. 6).
För optimal tändning tryck långsamt in avtryckaren efter att gasen har öppnats.
Denna apparat är avsedd för intermittent bruk. Den får på inga villkor användas på en fast enhet.
Vid användning i uppochnedvänd ställning får apparaten inte användas under en längre, kontinuerlig period. Planera in pausintervaller eller drift i lodrätt läge för att undvika frosteffekt.
Vid en längre tids användning i uppochnedvänd ställning, använd avstängningsratten för att stänga av gastillförseln. Efter varje tillfälle då apparaten använts i uppochnedvänd ställning, kör apparaten i lodrätt läge för att tappa av all flytande gas som kan ansamlas i systemet.
Kör inte apparaten i vågrätt läge genom att ta stöd mot dess fot.

APPARATENS AVSTÄNGNING

Vänta tills apparaten har kylts av helt innan du förvarar apparaten.
Efter varje användning:
Skruva av patronen helt, stick inte hål på den eller släng den på elden.
Rensa brännaren i lodrätt läge för att bränna ut den gasmängd som finns i handtaget: håll apparaten i handtaget och se till att brännaren är riktad mot ett ofarligt område.
Tryck in avtryckaren och sedan, efter att flamman har släckts, släpp upp apparatens avtryckare.
Släpp upp avtryckaren, stäng av gasavstängningsratten. Denna försiktighetsåtgärd är nödvändig för att inte apparaten ska vara under tryck.
Vrid muttern på munstycket så att det röda märket är riktat mot symbolen (stängt läge) på apparatens kropp (Fig. 4).

BYTE AV PATRON

Se till att apparaten är släckt innan du skruvar bort gasbehållaren.
Skruva av gasbehållaren helt, stick inte hål på den eller släng den på elden.
Undersök tätningspackningarna (A) innan en ny gasbehållare monteras (Fig. 2).
Byt gasbehållaren utomhus långt ifrån andra personer.

DRIFTPROBLEM

PROBLEM	ORSAKER	ÅTGÄRDER
Vulcane EXPRESS tänder inte.	Munstycket är dåligt ansluten.	Placera munstycket på korrekt sätt och sätt den i driftläge (fig 7).
	Kranen på apparaten är inte öppen.	Öppna kranen och vrid den moturs.
	Flaskan är tom.	Byt ut den mot en full flaska.
	Gasen i patronen håller alltför låg temperatur (frost).	Använd en annan patron.

LÖPANDE UNDERHÅLL

Vulcane Express-brännarens underhåll är ytterst förenklat och sker automatiskt: injektorn och piezo-avtryckaren demonteras utan verktyg. **Förutom dessa två lösa delar får apparaten aldrig tas isär eller ändras.**
OBS: Apparaten är uteslutande avsedd för professionella tillämpningar och bör endast användas av användare som är utbildade i användning av apparaten. Reparationer bör endast utföras av tillverkaren och distributörerna av säkerhetsskäl. Om denna klausul inte följs upphör garantin att gälla.
Skydda alltid apparaten mot stötar och extrem påverkan (eld, arbetsredskap, fordon etc.). Rengör apparaten med en fuktig trasa för att hålla den ren. För alla andra problem, kontakta din EXPRESS-återförsäljare.

TILLBEHÖR

Se Fig. 8b.

Reservdelar
Se Fig. 9.
A/ Injektor
B/ Piezo-avtryckare
C/ Stabiliseringsfot
För montering och demontering av reservdelar, se ritningar i Fig. 10 och 11.

GARANTI

Apparaten täcks av en totalgaranti på ett år från inköpsdatumet mot alla tillverknings- och materialfel. Vår garanti täcker inte byten eller reparationer till följd av normalt slitage och skador till följd av vårdslöshet och bristande iakttagande av de bruksinstruktioner som anges i denna bruksanvisning. Vår garanti täcker inte bristfälliga monteringar av icke-kompatibla apparater. Defekta apparater skall returneras till distributören eller tillverkaren. Guilbert Express avsäger sig allt ansvar vid användning av produkten som inte strikt följer bruksanvisningen ovan.
Denna apparat är inte avsedd att användas av personer (inklusive barn) vars fysiska, sensoriska eller mentala kapacitet är begränsad eller personer utan erfarenhet eller kunskaper, förutom i de fall dessa personer är under övervakning av en person som ansvarar för deras säkerhet, övervakar dem eller ger dem instruktioner i förväg rörande användningen av apparaten. Man måste se till att barn inte leker med apparaten.

(DK) DANSK

Teknisk datablad

VIGTIGT:
Læs brugsanvisningen grundigt for at forstå brugen af apparatet, før patronen monteres. Gem brugsanvisningen til senere brug.

INDLEDNING

Apparat med direkte tryk: propylen.
Apparatet må kun anvendes med Express patrontyperne ref. 2400.
Det kan medføre fare at forsøge at anvende andre gasbeholdere.
Aftagelig injektor, markeret på forsiden (figur 1).
Beregnet ydelse ved:
- Mundstykke ref. 4714: 153 g/t og qn. = 2,1 kW – 7157 BTU/t,
- Mundstykke ref. 4722: 200 g/t og qn. = 2,74 kW – 9417 BTU/t,
- Mundstykke ref. 4728: 253 g/t og qn. = 2,1 kW – 11912 BTU/t.

Mærkning (figur 1.A):
Ref. 4722: ingen mærkning. Ref. 4714: 1 prik. Ref. 4728: 2 prikker.
Må kun anvendes i velventilerede lokaler.

SIKKERHED

Kontroller at pakningen (A) er monteret og intakt, før gasbeholderen monteres (figur 2).
Apparatet må ikke anvendes med slidte eller defekte pakninger. Apparatet må ikke anvendes, hvis det er utæt, slidt eller ikke fungerer korrekt.
Hvis apparatet er utæt (gaslugt), skal det straks anbringes udendørs på et velventileret sted i sikker afstand fra antændelseskilder, hvor utætheden kan lokaliseres og standses. Afprøvning af apparatets tæthed skal foregå udendørs. Undersøg aldrig utætheder med en flamme, anvend sæbevand eller lækagedetektor ref. 70210.
Patronen må kun udskiftes på velventilerede steder (helst udendørs), i sikker afstand fra antændelseskilder som åben ild, vågeblus, elektriske kogeplader, og i sikker afstand til andre personer.
Apparatet må kun anvendes i sikker afstand fra brændbare materialer og med en afstand på 40 cm til mure og lofter.

Må kun anvendes i velventilerede lokaler.
Apparatet skal anvendes i godt ventilerede lokaler i overensstemmelse med den nationalt gældende lovgivning, således at der er tilstrækkelig lufttilførsel til forbrændingen og dannelse af farlige gasholdige luftblandinger undgås.
Ret aldrig brænderen mod en anden person (risiko for brandskader ved kontakt med flamme eller varm luft), mod gasbeholderen eller slangen, eller mod brændbart materiale (risiko for brand eller dannelse af giftige dampe).
Afmonter altid gasbeholderen fra apparatet, når det ikke bruges i længere tid.
Patronen opbevares et køligt, tørt og velventileret sted utilgængeligt for børn. Beholdere under tryk skal beskyttes mod sollys og må ikke udsættes for temperaturer over 50°C.
FORSIGTIG: Apparatets dele kan blive meget varme. Hold børn på sikker afstand.

SAMLING

Mundstykket (figur 3.A) fastgøres på apparatet (figur 3.B). Anbring skruens spids og røde markering (figur 3.C) på mundstykket ud for symbolet "åben lås" (åben) på apparatet.
Drej mundstykket, så den røde markering er ud for symbolet "lukket lås" (låst) på apparatet (figur 4).
Vulcane EXPRESS foden (ref. 4702) sidder bag på apparatet ved hanens betjeningsknap (figur 6).

MONTERING AF PATRON

Kontroller at gummipakningen (figur 2.A) ved indgangssamlingen er korrekt monteret, før gaspatronen monteres på apparatet.
Derefter, i sikker afstand fra ild, med patronen lodret og ventilen løftet skrues patronen på apparatet. Når lyden af sivende gas høres, skrues patronen fast yderligere en halv omgang.

ANVENDELSE - IBRUGTAGNING

Drej mundstykket, så den røde markering er ud for symbolet "lyn" (i brug) på apparatet (figur 5).
Åbn hanen på apparatet til symbolet "+" (figur 7).
Hold apparatet i håndgrebet og vær opmærksom på, at brænderen peger i en retning, der ikke udgør nogen fare. Tryk let på udløseren (figur 7) for at starte gastilførslen (en karakteristisk lyd høres). Tryk derefter udløseren i bund for at tænde apparatet. Udløseren holdes inde. Åbn hanen på apparatet (symbol "+") for større gastilførsel. Luk hanen (symbol "-") for mindre gastilførsel. Slip udløseren for at slukke for apparatet.
BEMÆRK: Ved længere brug kan apparatet låses i position. Tryk i bunden af udløseren (figur 8a). Låsen udløses ved at trykke igen på den flade del (figur 8a). Når apparatet anvendes fritstående, skal det monteres på støttefoden (figur 6).
Apparatet tændes lettest ved at trykke langsomt på udløseren efter åbning for gastilførslen.
Dette apparat er beregnet til periodisk brug. Det må under ingen omstændigheder anvendes stationært.
Ved anvendelse i omvendt position må apparatet ikke anvendes kontinuerligt i længere tid. Beregn stopperioder eller vertikal drift for at undgå problemer med isdannelse.
I tilfælde af længere tids drift i omvendt position skal afbryderen bruges til at lukke for gastilførslen. Efter hver brug i omvendt position skal apparatet anvendes i vertikal position for at udlufte den flydende gas, der måtte være i kredsløbet.
Lad ikke apparatet fungere i vandret position, mens det hviler på støttebenet.

STOP

Før apparatet sættes til opbevaring, skal det være helt afkølet.
Efter brug hver gang:
Skru patronen helt af. Den må ikke punkteres eller brændes.
Udluft brænderen i vertikal position for at brænde den gas, der stadig er i håndgrebet: hold apparatet i håndgrebet og vær opmærksom på, at brænderen peger i en retning, der ikke udgør nogen fare.
Tryk på udløseren, og når flammen slukkes, slippes apparatets udløser igen.
Slip udløseren, og luk gasafbryderen. Denne handling skal altid udføres for at sikre, at apparatet ikke er under tryk.
Drej mundstykket, så den røde markering er ud for symbolet "lukket lås" (låst) på apparatet (figur 4).

UDSKIFTNING AF PATRON

Kontroller at apparatet er slukket, før patronen skrues af.
Skru patronen helt af. Den må ikke punkteres eller brændes.
Kontroller tætningerne (A), før en ny gaspatron monteres (figur 2).
Skift patronen udendørs og i sikker afstand fra andre personer.

PROBLEMLØSNING

PROBLEM	ÅRSAG	LØSNING
Vulcane EXPRESS kan ikke tænde.	Mundstykket er ikke korrekt monteret.	Monter mundstykket korrekt og sæt det i positionen funktion (figur 7).
	Hanen på apparatet er ikke åben.	Åbn hanen ved at dreje mod uret.
	Gasbeholderen er tom.	Udskift med en fyldt beholder.
	Gassen i patronen er for kold (frost).	Anvend en anden beholder.

VEDLIGEHOLDELSE

Vulcane Express brænderen kræver kun meget enkel vedligeholdelse: Dysen og Piezo-udløseren kan afmonteres uden værktøj. **Ud over disse to dele må apparatet aldrig skilles ad eller ændres.**
Eftersalgsservice: Apparatet er udelukkende beregnet til professionel brug og må kun anvendes af uddannet personale. Af sikkerhedsmæssige årsager skal reparation udføres af producenten eller distributøren. I tilfælde af manglende overholdelse af dette krav bortfalder garantien.
Apparatet skal beskyttes mod stød og ekstreme påvirkninger (ild, arbejdsredskaber eller køretøjer, etc.).
Apparatet rengøres udvendigt med en fugtig klud for at holde det fri for snavs og støv. Ved alle andre problemer kontaktes EXPRESS forhandleren.

TILBEHØR

Se figur 8b.

Dele
Se figur 9.
A/ Dyse
B/ Piezo-udløser
C/ Støtteben
Montering og afmontering af dele er forklaret i skemaet i figur 10 og 11.

GARANTI

Apparatet er omfattet af 1 års totalgaranti fra købsdato, for så vidt angår fabrikationsfejl og materialefejl. Garantien omfatter ikke udskiftning eller reparation som følge af normal brug eller mangler opstået ved misligholdelse eller manglende overholdelse af vejledningen i nærværende brugsanvisning. Garantien omfatter ikke fejlagtig montering med andre typer apparater. Defekte apparater skal tilbageleveres til forhandler eller producent. Guilbert Express frasiger sig ethvert ansvar i forbindelse med brug af produktet uden nøjagtig overholdelse af den her i vejledningen beskrevne anvendelsesmåde.
Apparatet må ikke betjenes af personer (herunder børn) med nedsat fysisk, sensorisk eller mental funktionsdygtighed eller af personer med manglende erfaring eller viden, med mindre den pågældende person har modtaget forudgående instruktion og overvåges af en person, som har ansvar for personens sikkerhed. Det skal sikres, at børn ikke har mulighed for at lege med apparatet.