Contesa

Cette collection se reconnait grâce à ses lignes féminines et à la sobriété de ses finitions et de son design. Des lignes épurées dans lesquelles fonctionnalité et élégance se donnent la main dans un équilibre parfait et suggestif.

Baignoire en acier émaillée (épaisseur 1.5 mm). Percée 1 trou Ø 35 mm. Pieds métal à visser inclus

Capacité (L): 150
Capacité (en nombre de personnes): 1
Diamètre du vidage (mm): 55
Forme: Rectangulaire
Hauteur intérieure (mm): 300
Longueur intérieure (mm): 1225
Matériau: Acier
Plage pour robinetterie
Position de la plage pour robinetterie: Côté court
Profondeur intérieure (mm): 575
Structure de montage: Avec pieds
Trou pour la robinetterie: 1 trou de 35 mm de diamètre
Type d'installation: À encastrer
Vidage: Non inclus

Couleurs et finitions

Comment obtenir la référence
Remplacer les ".." de la référence du produit par le code de la finition choisie

00 Blanc

Dimensions

Longueur: 1400 mm.
Largeur: 700 mm.
Hauteur: 400 mm.

Dessins techniques

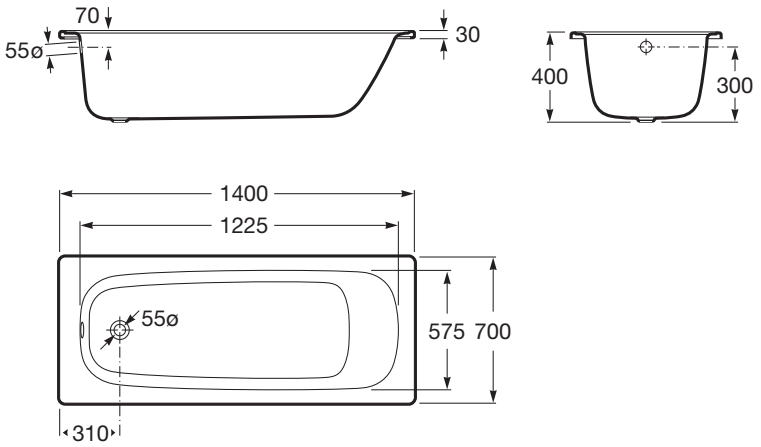

© Copyright 2021, Roca Sanitario, S.A. - All rights reserved