Cascade Receveur ultra plat en céramique
5761L003M0578

Collection: Cascade

Cascade receveur ultra plat en céramique, 3 faces emaillés, carré, 800 mm, sans VitrA Antislip (traitement antidérapant), classification antidérapant A / PN12, poser / encastrer, blanc haut brillance, bonde ø 90 mm, sans système d'écoulement. Important: Un decaissement dans le sol est nécessaire! La tolérance de la céramique peut varier de + / - 10 mm

Caractéristiques techniques

Épaisseur: Ultra Flat
Hauteur: 40
Marque: VitrA
Finition: Hygiene
Profondeur / Longueur: 800
Largeur: 800
Certificat: NF
Designer: Équipe design de VitrA
Segments: Moyenne gamme
Garantie: 2
Couleur: Blanc

Principaux atouts

VitrA France S.A.S - Z.I. Le Poirier - 28210 Nogent Le Roi
Tél: +33 2 37 38 69 90 - Fax: 02 37 51 43 9
info-france@vitrabathrooms.com - www.france.vitrabathrooms.com

Cascade Receveur ultra plat en céramique
5761L003M0578

Dessin technique

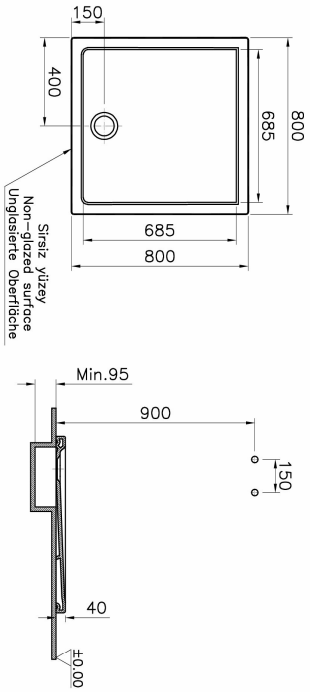

Description: Cascade receveur ultra plat en céramique, 3 faces emaillés, carré, 800 mm, sans VitrA Antislip (traitement antidérapant), classification antidérapant A / PN12, poser / encastrer, blanc haut brillance, bonde ø 90 mm, sans système d'écoulement. Important: Un decaissement dans le sol est nécessaire! La tolérance de la céramique peut varier de + / - 10 mm

Épaisseur: Ultra Flat, **Hauteur:**40, **Marque:**VitrA, **Finition:**Hygiene, **Profondeur / Longueur:**800, **Largeur:**800, **Certificat:**NF, **Designer:**Équipe design de VitrA, **Segments:**Moyenne gamme, **Garantie:**2, **Couleur:**Blanc

*En raison des variations possibles dans le réglage de votre ordinateur et de votre imprimante, de facteurs techniques et des caractéristiques particulières de certaines de nos finitions, les couleurs ne sont pas représentatives de la réalité mais sont seulement une indication

VitrA France S.A.S - Z.I. Le Poirier - 28210 Nogent Le Roi
Tél: +33 2 37 38 69 90 - Fax: 02 37 51 43 9
info-france@vitrabathrooms.com - www.france.vitrabathrooms.com