VIDAGE ÉVIER /VIDAGE ÉVIER GRÈS, INOX, SYNTHÈSE DIAM. 90 MM

ÉQPT ÉVIER DIAM. 90, 2 CUVES GAIN ESPACE

SIPHONETTE

[+] BONDE 2 EN 1 GAIN D'ESPACE

• CARACTERISTIQUES

- Vidage gain d'espace évier 2 cuves diam. 90 mm SIPHONETTE
- Paniers inox diam. 83 mm
- Sortie diam. 40 mm
- H. 124 mm
- Serrage 0 à 25 mm
- 2 vis inox
- Débit : 50 l/mn
- Nettoyage facile
- Prise machine à laver
- Grilles ronde et rectangulaire
- Bondes siphoïdes NF

• AVANTAGES

SPACE FIT — Gain de place

FIT EXPRESS — Pose aisée et rapide

CLEANY QUICK — Accès direct à la canalisation : nettoyage facile sans outils

SOLARIMPULSE EFFICIENT SOLUTION — Labellisé solution durable et écologique

Nettoyage facile

Prise trop-plein machine à laver

Fourni avec 2 grilles de trop-plein

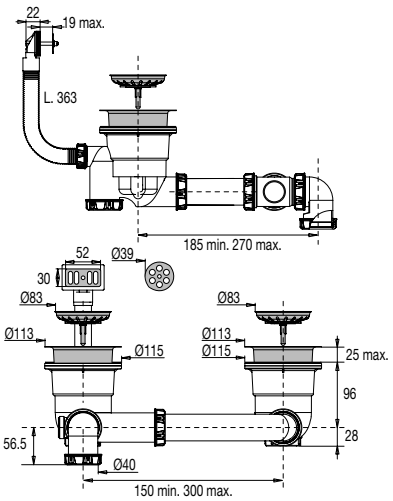

Réf.:	396100 000 00
Finition :	Inox
Emb. :	Sachet
Ean :	3364549247812

10 ANS GARANTIE

vidéo, notice, réparabilité...