Fiche produit : **502B**
Mise à jour : **22/06/2021**

moderna

Évier à poser ISEO 1 cuve 900 INOX nu

INOX

Évier à poser 1 cuve L. 900 x l. 600 x ep. 30 mm

. Matière : INOX 18/10 :
- Acier : 72%
- Chrome : 18%
- Nickel : 10 %

. Évier réversible
. 1 cuve soudée
. Égouttoir forme «5 bandes»
. Finition lisse
. Évier de hauteur 30 mm
. Perçage pour bonde Ø 90 mm
. Cadrage bois inclus

NORMES EUROPÉENNES EN13310 & EN695 — GARANTIE 10 ans HORS VIDAGE ET ACCESSOIRES — FABRICATION FRANÇAISE — CE

FINITION :

+ Nouveau :
Égouttoir au design contemporain
Perçage pour une bonde Ø90mm

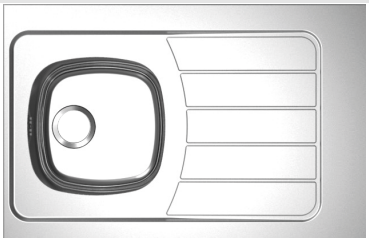

SCHÉMA TECHNIQUE :

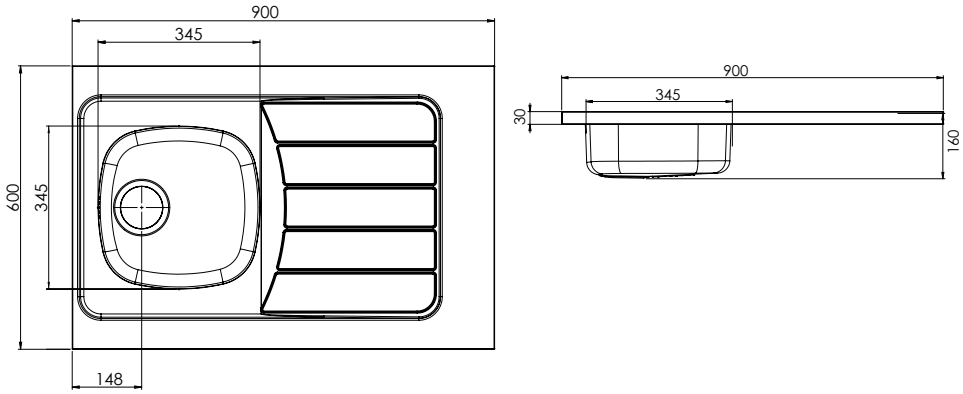

VIDAGE À COMMANDER SÉPARÉMENT :

CARACTÉRISTIQUES :

- ÉVIER À POSER
- INOX 18/10
- RÉVERSIBLE

LES + PRODUIT :

- 100% RECYCLABLE
- MONTAGE FACILE
- NON PERCÉ POUR LA ROBINETTERIE (SE MUNIR D'UN FORET À ÉTAGE)
- RÉSISTANT À LA CORROSION
- NETTOYAGE FACILE
- LÉGER - FACILE À MANIPULER ET INSTALLER
- CONTACT ALIMENTAIRE
- RÉSISTANCE AUX TÂCHES ET AUX AGRESSIONS CHIMIQUES
- COMPATIBLE TOUTES GAMMES DE MEUBLES

RÉFÉRENCES	DÉSIGNATION	MATIÈRE	FINITION	ÉVIER L x l x H/ mm	CUVE 1 L x l x P / mm	VOLUME CUVES (L)	CAISSON MINIMUM / mm	POIDS NET (kg)	VIDAGE	PACKAGING
EPAI090A00	**Évier à poser ISEO** 1 cuve 900 inox 18/10 nu	Inox 18/10	Lisse	900 x 600 x 30	345 x 345 x 160	Trop plein : 10L Cuve pleine : 14L	900	4.41	Non fourni	Film avec cornières plastiques *(50pcs/pal.)*
FCRV090P05	Vidage manuel complet Ø90mm 1 cuve avec trop plein rectangulaire									*Sachet plastique*

Photos non contractuelles. La présente fiche commerciale annule et remplace toute fiche antérieure relative au même produit.
Il appartient à notre clientèle, avant toute mise en oeuvre, de vérifier auprès de nos services que la présente fiche n'a pas été modifiée par une édition plus récente

Tél. 02 51 28 51 28 - info@moderna.fr - www.moderna.fr